Engineering
Solutions

CESEHSA®

COMPANY PROFILE

in f /CESEHSA.com.mx

CERTIFIED
SERVICE CENTER
EXPERIENCE - QUALITY - WARRANTY

CONTENIDO

3 EMPRESA
4 HISTORIA
5 LO QUE OFRECEMOS
6 SOCIOS COMECIALES
7 INGENIERÍA Y DISEÑO
9 HIDRÁULICA
11 HERRAMIENTAS DE FIN DE BRAZO
13 MESAS INDEXADORAS
15 SUJECIÓN
17 INTERCAMBIO DE CALOR
19 PINZAS PARA AUTOMATIZACIÓN
21 ESTAMPADO Y TROQUELADO
23 CENTRO DE ATENCIÓN

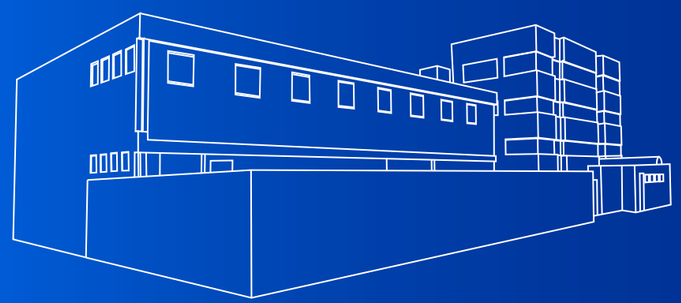

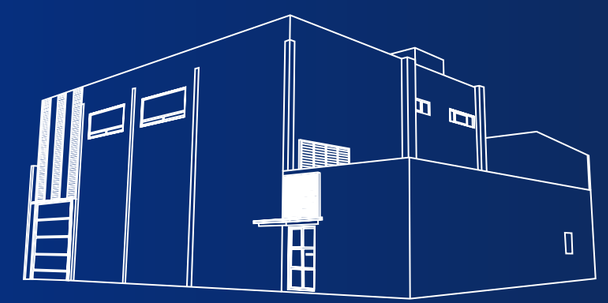

INDUSTRIAS

CESEHSA®

¿QUIÉNES SOMOS?

Somos una empresa proveedora de **soluciones 360** a través de una experiencia personalizada de atención y servicio para resolver las necesidades de nuestros clientes; utilizamos **diseño, ingeniería y calidad** para superar expectativas.

NUESTRA **VISIÓN**

Ser la empresa de servicios industriales, tecnología y consultoría, líder en México; trascendiendo fronteras y consolidando la marca CESEHSA para 2025.

NUESTROS VALORES

INTEGRIDAD PASIÓN COMPROMISO

NUESTRA **FILOSOFÍA**

"Creemos en hacer lo que nos gusta y en hacerlo bien"

HISTORIA

1990-1995
- Inicia operaciones en Toluca Estado de México
- Alianza comercial con CPI, NACHI y AIP

1996-2000
- Expansión en el interior de la Republica Mexicana
- 1999 Gold Award Daimler Chrysler
- Alianza comercial con DESTACO

2001-2005
- Edificio corporativo
- Alianza comercial con FIBRO

2006 - 2010
- Ampliación de instalaciones casa matriz y almacén
- Integraciones; Exportaciones
- Alianza comercial con HEYPAC y NACOL

2011-2015
- Alianza comercial con ALFA LAVAL
- Implementación de ERP

2016-2020
- Edificio dedicado para ingeniería y servicio técnico
- Alianza comercial con IZMAC y KIPP

2021-2023
- Centro de distribución
- Renovación de oficina corporativa
- Integración y desarrollo

¿QUÉ OFRECEMOS?

Ahorros · Eficiencia · Resultados · Calidad · Formalidad · Personalización

UNA SOLUCIÓN EFECTIVA

UNA EXPERIENCIA DE RESPALDO

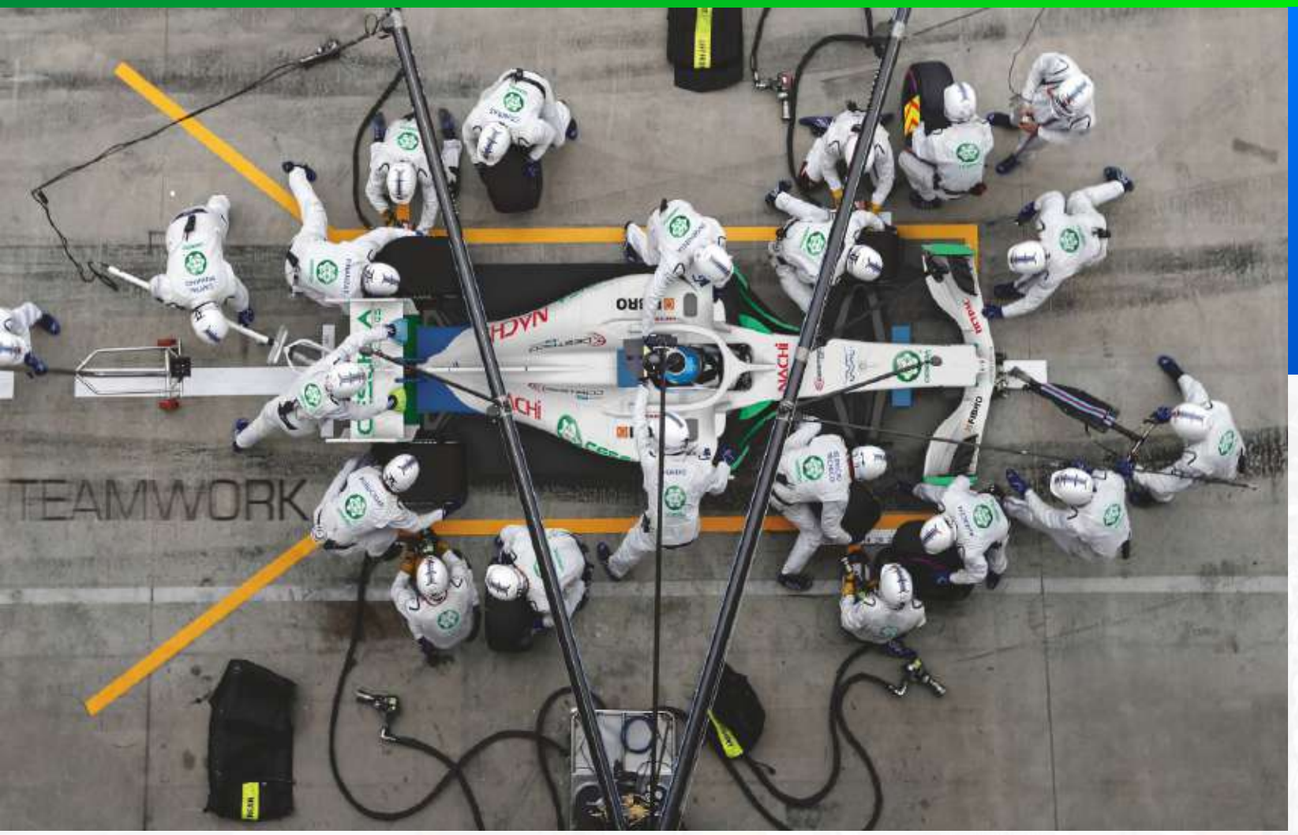

¿Qué es lo que buscamos en nuestros socios comerciales?

Rapidez	Calidad	Eficiencia
Innovación	Principios y Valores	Tecnología
Respaldo	Disponibilidad	Experiencia

SOCIOS COMERCIALES

NACHI · DESTACO a DOVER company · ALFA LAVAL · FIBRO

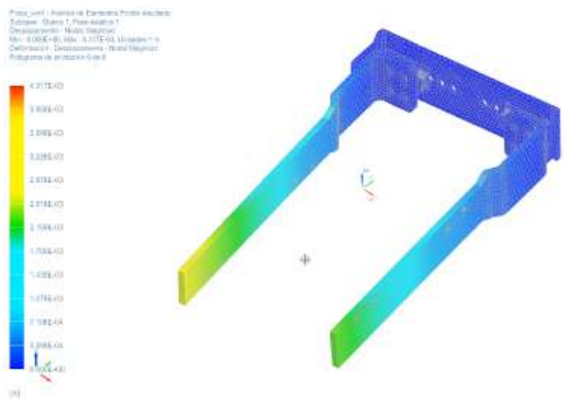

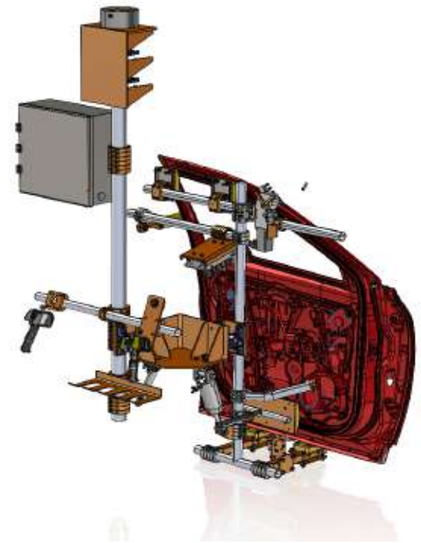

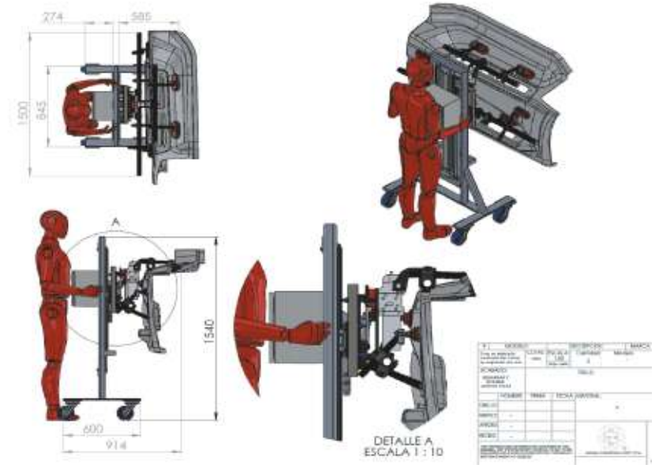

INGENIERÍA

INDUSTRIA 4.0

INNOVACIÓN

DISEÑO

- Identificación de problemas
- Análisis de elemento finito
- Actualización de tecnologías
- Documentación técnica

- Ingeniería y diseño
- Simulaciones de diseño
- Ahorro de energía
- Servicio post-venta

- Puesta en marcha
- Mantenimiento y reparación
- Estructura e implementación
- Capacitación

Engineering Solutions

HIDRÁULICA

Unidad hidráulica diseñada bajo requerimientos

Banco de pruebas hidráulico para la industria automotriz

Sistema de potencia hidráulica para prensa dobladora

HERRAMIENTAS DE FIN DE BRAZO

Engineering Solutions

Herramientas de fin de brazo robótico para prensas Tandem de alta velocidad

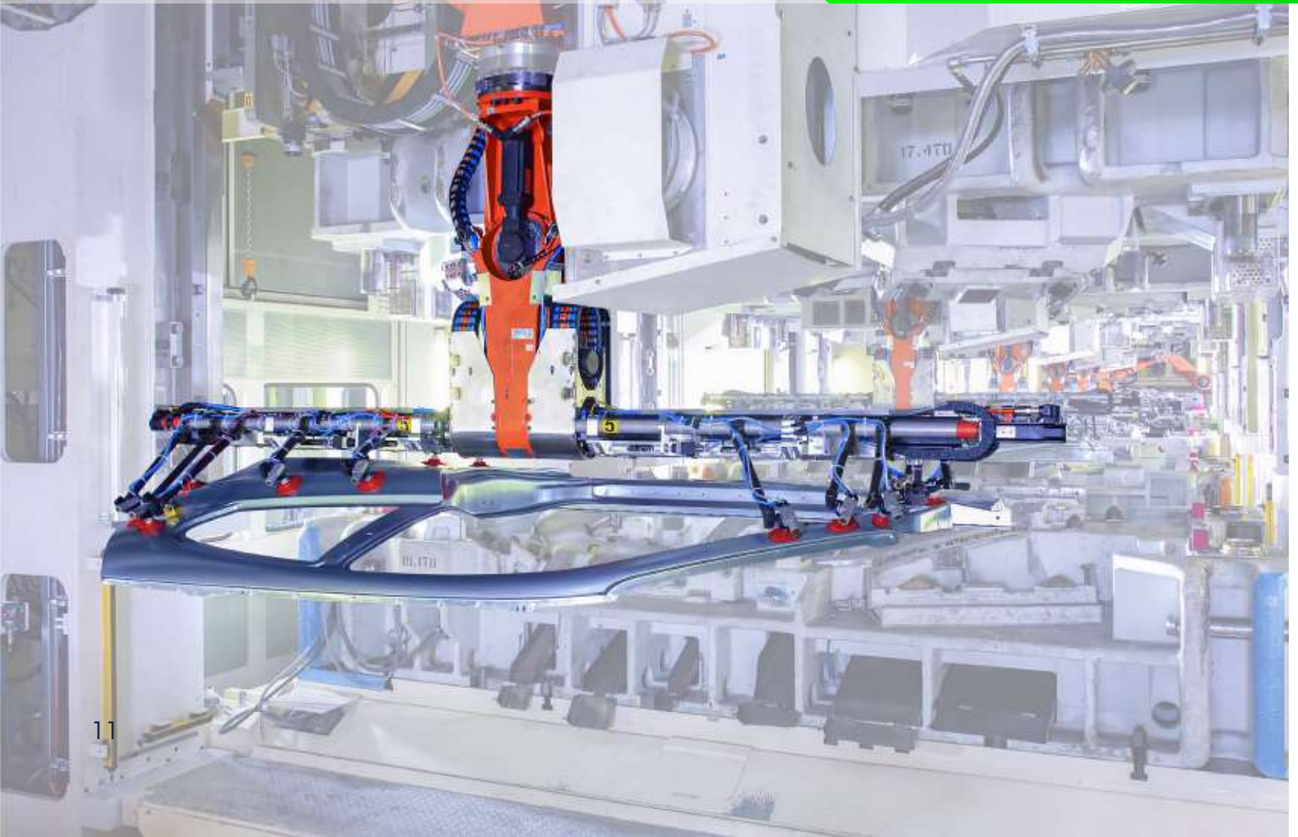

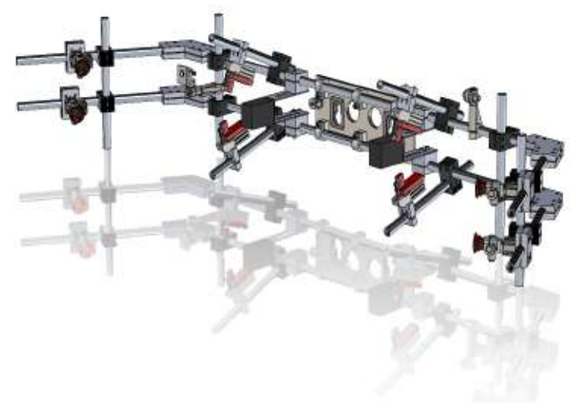

Fin de brazo robótico para extraer pieza en máquina inyectora de plástico

MESAS INDEXADORAS

Engineering Solutions

Servicio de mesa rotativa para ensamblaje

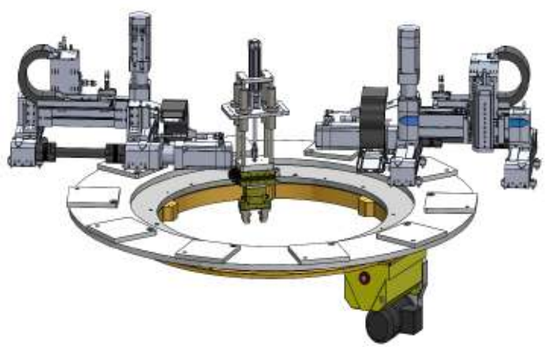

Automatización con mesa rotativa 10 posiciones

Celda de producción automatizada con mesa indexadora

SUJECIÓN

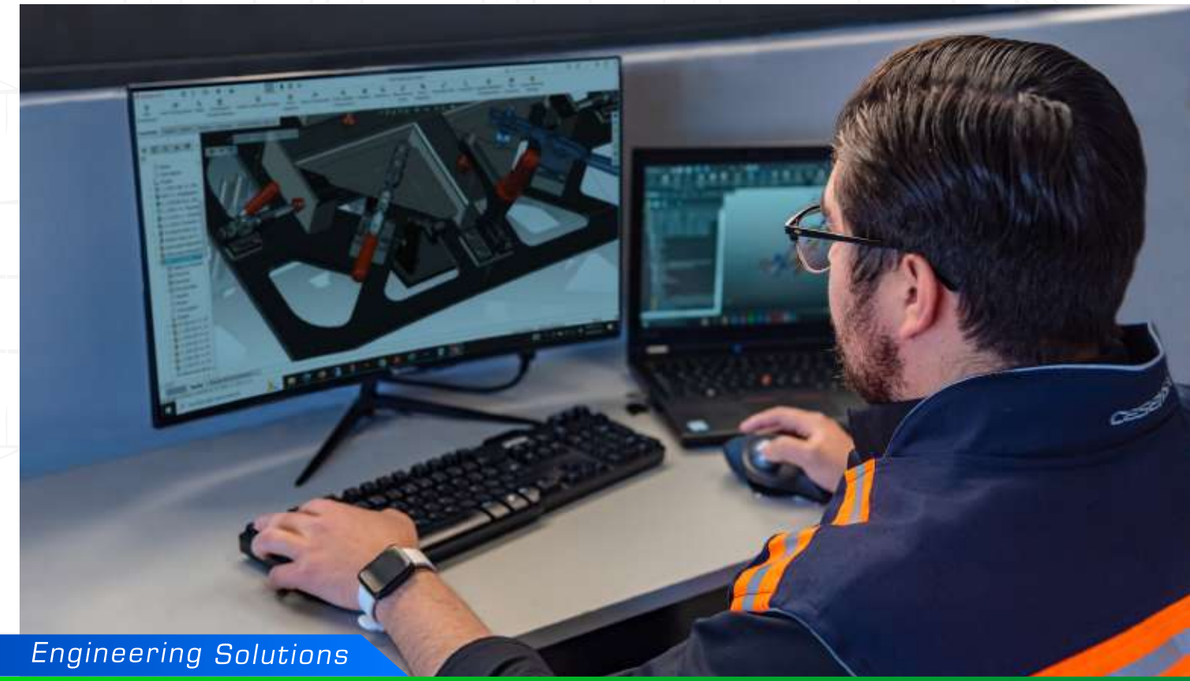

Engineering Solutions

Sistema de sujeción para fabricantes de equipo original OEM

Fixture de sujeción manual para ensamble de estructura tubular

Celda de sujeción para proceso de soldadura con robots

INTERCAMBIO DE CALOR

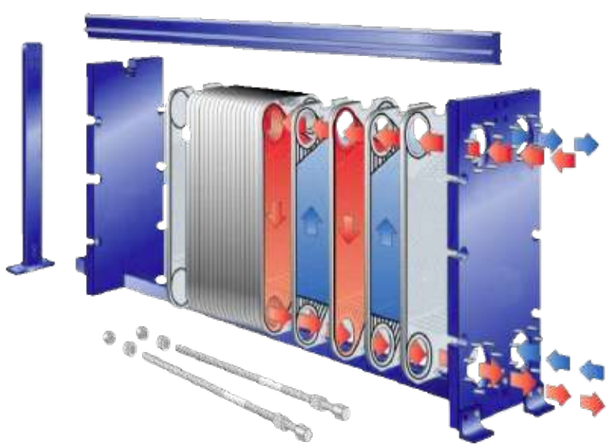

Funcionamiento de intercambiador de calor

Sistema de intercambiadores para control de temperatura de aceite hidráulico

Intercambiadores de calor para la industria cementera

PINZAS PARA AUTOMATIZACIÓN

Engineering Solutions

Gripper neumático para automatización en área de maquinado

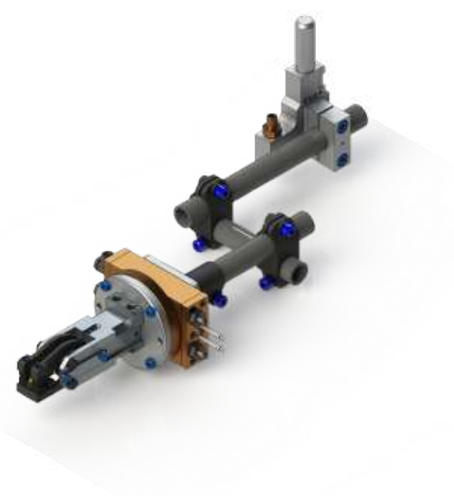

Aplicación pick & place - industria metalmecánica

Gripper neumático de uso en la industria alimentaria

ESTAMPADO Y TROQUELADO

Engineering Solutions

Sistema para monitoreo de tonelaje

Sistema de monitoreo de presión y temperatura inalámbrico

Standard parts para troqueles - Industria automotriz

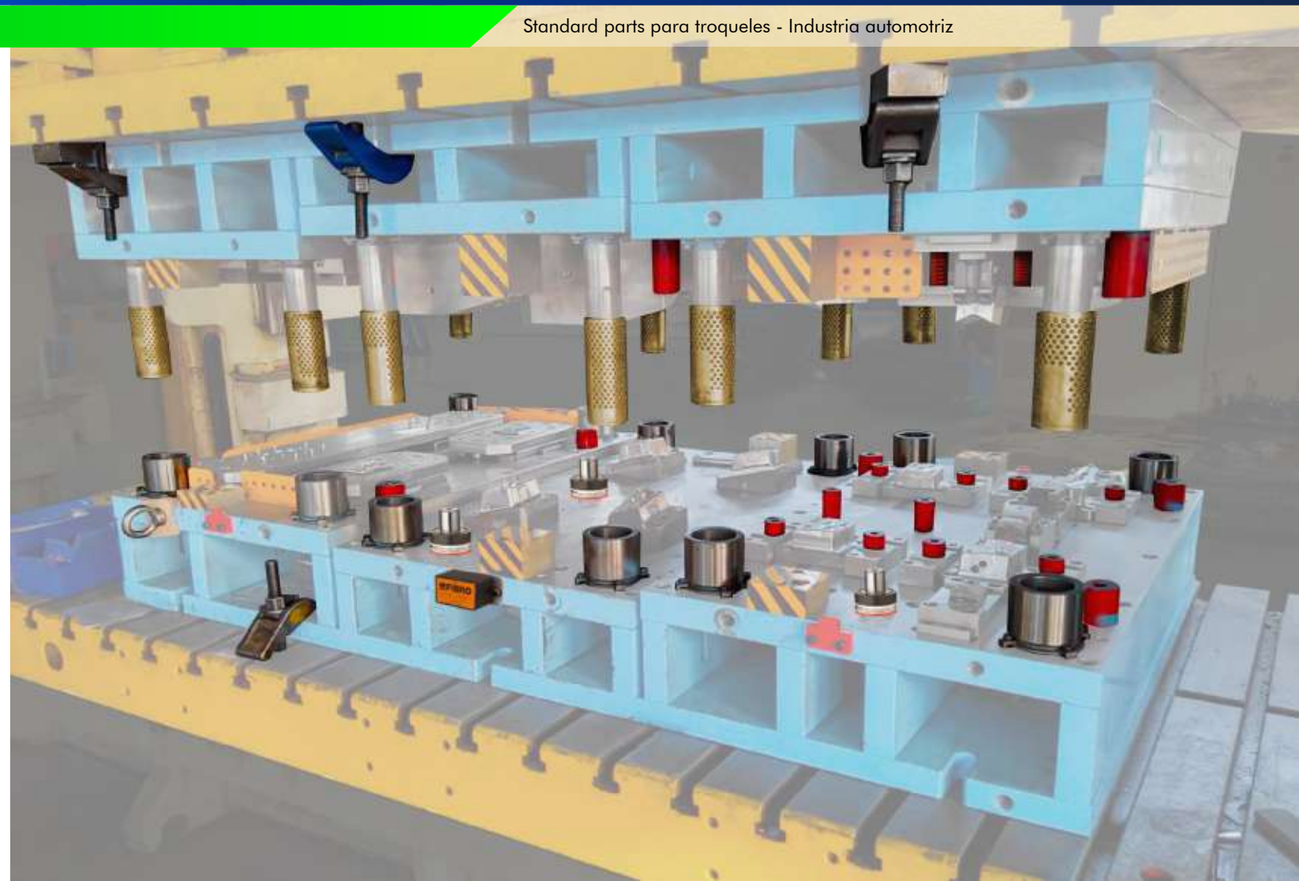

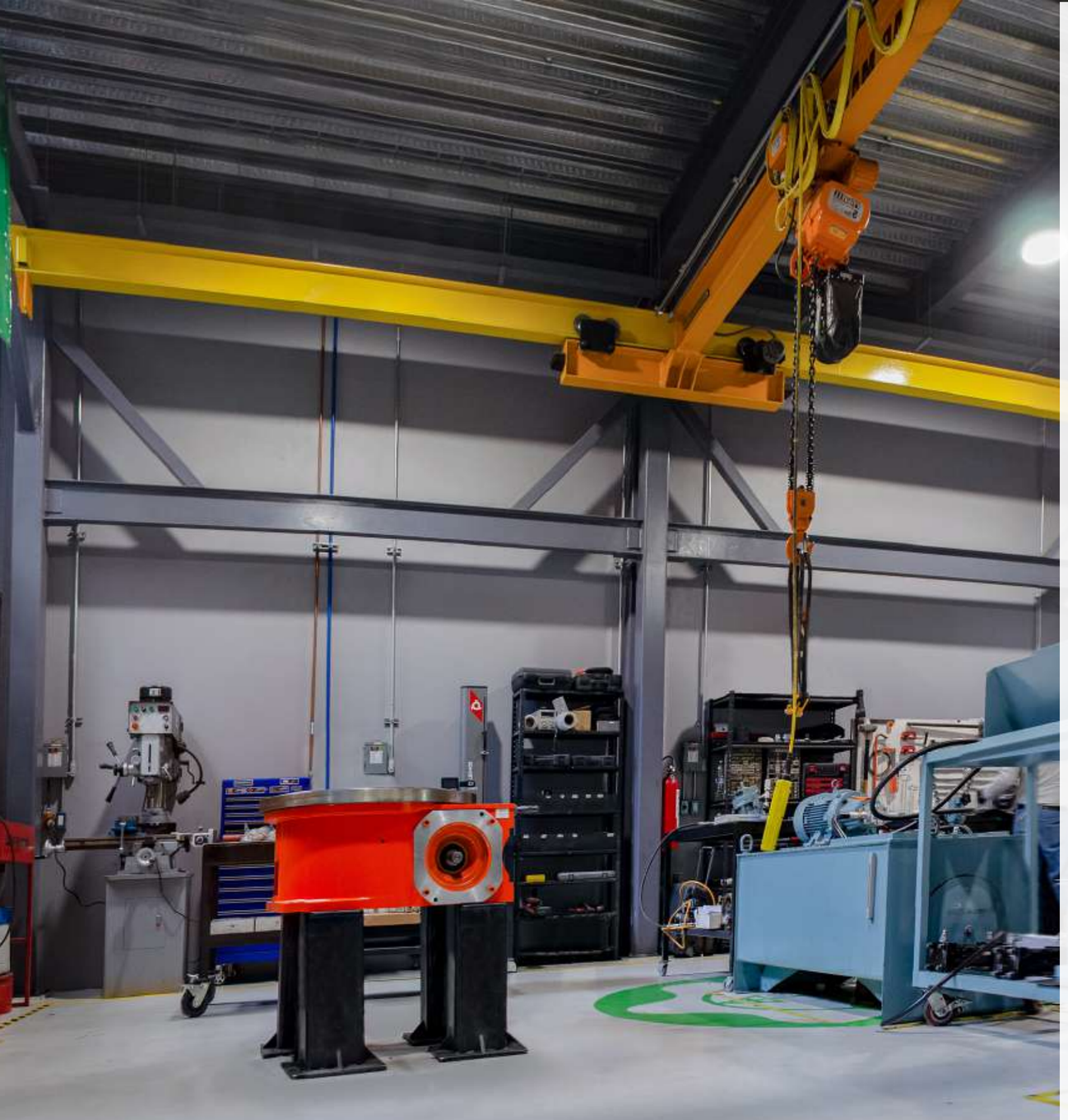

Ofrecemos mayor eficiencia en las reparaciones y mantenimientos, mejorando nuestros plazos de entrega y optimizando los costos para su beneficio.

CENTROS DE ATENCIÓN

- AGUASCALIENTES
- CHIHUAHUA
- CDMX
- GUADALAJARA
- HERMOSILLO
- MONTERREY
- PUEBLA
- QUERÉTARO
- SALTILLO
- SAN LUIS POTOSÍ
- SILAO
- TOLUCA

Servicio Técnico Almacén Oficina de Ventas

Reservados todos los derechos ®

Imágenes, logotipos y fotografías cortesía de nuestros socios comerciales.

© Copyright, 2023. Todos los derechos de fotografía, logotipo y texto pertenecen a sus respectivas marcas ® : Nachi, Destaco, Alfa Laval, Fibro, Kipp, Izmac y Nacol.
Todas las reproducciones fotomecánicas o de otro tipo solo se permiten bajo el permiso expreso de CESEHSA.

¡Síguenos!

/CESEHSA

PU.PROF.005.CSH.032023