Palancas de sujeción de zinc con rosca exterior, partes de acero pasivadas en azul

Descripción del artículo/Imágenes del producto

Descripción

Material:
Empuñadura de fundición inyectada de cinc según DIN EN 12844.
Partes de acero con clase de resistencia 5.8.

Versión:
Empuñadura recubierta con plástico o cromada con un brillo intenso.
Partes de acero pasivadas en azul.

Indicación:
Colores suministrados de serie:
negro con acabado satinado, naranja RAL 2004, plata metalizada, cromado con un brillo intenso.
Con L ≥ 60 mm la longitud de rosca es de 60 mm.

A petición:
Otras roscas interiores, colores y modelos especiales.
Medida "H1" disponible en otras longitudes con un recargo.

Indicación sobre el dibujo:
1) Extremo achaflanado DIN 78

Palancas de sujeción de zinc con rosca exterior, partes de acero pasivadas en azul

Descripción del artículo/Imágenes del producto

Palancas de sujeción de zinc con rosca exterior, partes de acero pasivadas en azul

Descripción del artículo/Imágenes del producto

Palancas de sujeción de zinc con rosca exterior, partes de acero pasivadas en azul

Planos

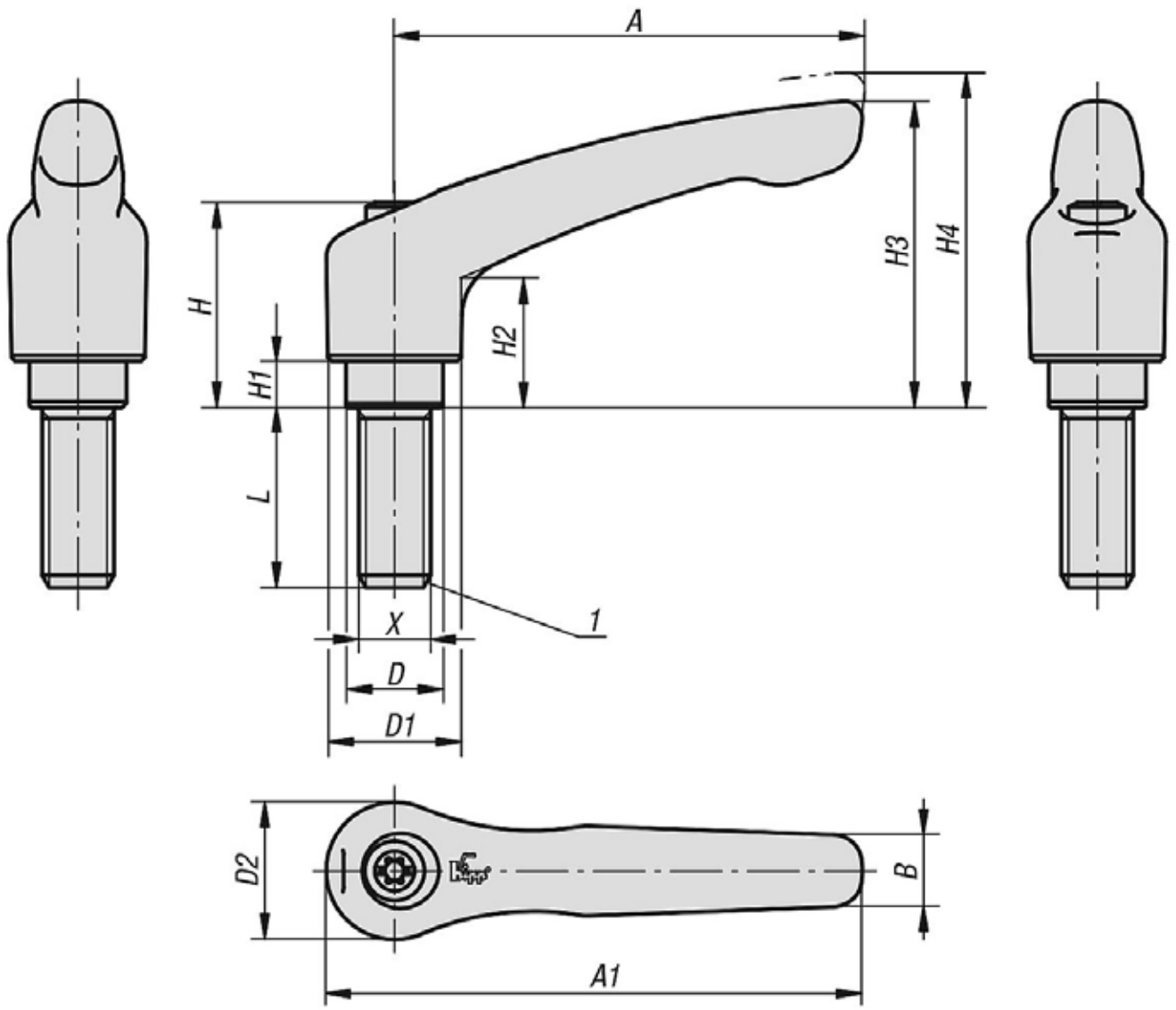

Nuestros productos

Palanca de sujeción con rosca exterior

Referencia	Color del cuerpo de base	Superficie cuerpo de base	Tamaño	X	D	D1	D2	H	H1	H2	H3	H4	A	A1	B	Número de dientes	L
K1659.0041X10	negro con acabado satinado	recubierto con plástico	0	M4	10	13	14	24,5	4	14,5	30	33	30	37	7	16	10
K1659.0041X15	negro con acabado satinado	recubierto con plástico	0	M4	10	13	14	24,5	4	14,5	30	33	30	37	7	16	15
K1659.0041X20	negro con acabado satinado	recubierto con plástico	0	M4	10	13	14	24,5	4	14,5	30	33	30	37	7	16	20
K1659.0041X25	negro con acabado satinado	recubierto con plástico	0	M4	10	13	14	24,5	4	14,5	30	33	30	37	7	16	25
K1659.0041X30	negro con acabado satinado	recubierto con plástico	0	M4	10	13	14	24,5	4	14,5	30	33	30	37	7	16	30
K1659.0041X35	negro con acabado satinado	recubierto con plástico	0	M4	10	13	14	24,5	4	14,5	30	33	30	37	7	16	35
K1659.0041X40	negro con acabado satinado	recubierto con plástico	0	M4	10	13	14	24,5	4	14,5	30	33	30	37	7	16	40
K1659.0041X45	negro con acabado satinado	recubierto con plástico	0	M4	10	13	14	24,5	4	14,5	30	33	30	37	7	16	45
K1659.0041X50	negro con acabado satinado	recubierto con plástico	0	M4	10	13	14	24,5	4	14,5	30	33	30	37	7	16	50
K1659.0042X10	naranja puro RAL 2004	recubierto con plástico	0	M4	10	13	14	24,5	4	14,5	30	33	30	37	7	16	10
K1659.0042X15	naranja puro RAL 2004	recubierto con plástico	0	M4	10	13	14	24,5	4	14,5	30	33	30	37	7	16	15
K1659.0042X20	naranja puro RAL 2004	recubierto con plástico	0	M4	10	13	14	24,5	4	14,5	30	33	30	37	7	16	20
K1659.0042X25	naranja puro RAL 2004	recubierto con plástico	0	M4	10	13	14	24,5	4	14,5	30	33	30	37	7	16	25

Palancas de sujeción de zinc con rosca exterior, partes de acero pasivadas en azul

Nuestros productos

Referencia	Color del cuerpo de base	Superficie cuerpo de base	Tamaño	X	D	D1	D2	H	H1	H2	H3	H4	A	A1	B	Número de dientes	L
K1659.0042X30	naranja puro RAL 2004	recubierto con plástico	0	M4	10	13	14	24,5	4	14,5	30	33	30	37	7	16	30
K1659.0042X35	naranja puro RAL 2004	recubierto con plástico	0	M4	10	13	14	24,5	4	14,5	30	33	30	37	7	16	35
K1659.0042X40	naranja puro RAL 2004	recubierto con plástico	0	M4	10	13	14	24,5	4	14,5	30	33	30	37	7	16	40
K1659.0042X45	naranja puro RAL 2004	recubierto con plástico	0	M4	10	13	14	24,5	4	14,5	30	33	30	37	7	16	45
K1659.0042X50	naranja puro RAL 2004	recubierto con plástico	0	M4	10	13	14	24,5	4	14,5	30	33	30	37	7	16	50
K1659.0043X10	plata metalizada	recubierto con plástico	0	M4	10	13	14	24,5	4	14,5	30	33	30	37	7	16	10
K1659.0043X15	plata metalizada	recubierto con plástico	0	M4	10	13	14	24,5	4	14,5	30	33	30	37	7	16	15
K1659.0043X20	plata metalizada	recubierto con plástico	0	M4	10	13	14	24,5	4	14,5	30	33	30	37	7	16	20
K1659.0043X25	plata metalizada	recubierto con plástico	0	M4	10	13	14	24,5	4	14,5	30	33	30	37	7	16	25
K1659.0043X30	plata metalizada	recubierto con plástico	0	M4	10	13	14	24,5	4	14,5	30	33	30	37	7	16	30
K1659.0043X35	plata metalizada	recubierto con plástico	0	M4	10	13	14	24,5	4	14,5	30	33	30	37	7	16	35
K1659.0043X40	plata metalizada	recubierto con plástico	0	M4	10	13	14	24,5	4	14,5	30	33	30	37	7	16	40
K1659.0043X45	plata metalizada	recubierto con plástico	0	M4	10	13	14	24,5	4	14,5	30	33	30	37	7	16	45
K1659.0043X50	plata metalizada	recubierto con plástico	0	M4	10	13	14	24,5	4	14,5	30	33	30	37	7	16	50
K1659.0046X10	plata	cromado con un brillo intenso	0	M4	10	13	14	24,5	4	14,5	30	33	30	37	7	16	10
K1659.0046X15	plata	cromado con un brillo intenso	0	M4	10	13	14	24,5	4	14,5	30	33	30	37	7	16	15
K1659.0046X20	plata	cromado con un brillo intenso	0	M4	10	13	14	24,5	4	14,5	30	33	30	37	7	16	20
K1659.0046X25	plata	cromado con un brillo intenso	0	M4	10	13	14	24,5	4	14,5	30	33	30	37	7	16	25
K1659.0046X30	plata	cromado con un brillo intenso	0	M4	10	13	14	24,5	4	14,5	30	33	30	37	7	16	30
K1659.0046X35	plata	cromado con un brillo intenso	0	M4	10	13	14	24,5	4	14,5	30	33	30	37	7	16	35
K1659.0046X40	plata	cromado con un brillo intenso	0	M4	10	13	14	24,5	4	14,5	30	33	30	37	7	16	40
K1659.0046X45	plata	cromado con un brillo intenso	0	M4	10	13	14	24,5	4	14,5	30	33	30	37	7	16	45
K1659.0046X50	plata	cromado con un brillo intenso	0	M4	10	13	14	24,5	4	14,5	30	33	30	37	7	16	50
K1659.0051X10	negro con acabado satinado	recubierto con plástico	0	M5	10	13	14	24,5	4	14,5	30	33	30	37	7	16	10
K1659.0051X15	negro con acabado satinado	recubierto con plástico	0	M5	10	13	14	24,5	4	14,5	30	33	30	37	7	16	15
K1659.0051X20	negro con acabado satinado	recubierto con plástico	0	M5	10	13	14	24,5	4	14,5	30	33	30	37	7	16	20
K1659.0051X25	negro con acabado satinado	recubierto con plástico	0	M5	10	13	14	24,5	4	14,5	30	33	30	37	7	16	25
K1659.0051X30	negro con acabado satinado	recubierto con plástico	0	M5	10	13	14	24,5	4	14,5	30	33	30	37	7	16	30
K1659.0051X35	negro con acabado satinado	recubierto con plástico	0	M5	10	13	14	24,5	4	14,5	30	33	30	37	7	16	35
K1659.0051X40	negro con acabado satinado	recubierto con plástico	0	M5	10	13	14	24,5	4	14,5	30	33	30	37	7	16	40
K1659.0051X45	negro con acabado satinado	recubierto con plástico	0	M5	10	13	14	24,5	4	14,5	30	33	30	37	7	16	45
K1659.0051X50	negro con acabado satinado	recubierto con plástico	0	M5	10	13	14	24,5	4	14,5	30	33	30	37	7	16	50
K1659.0052X10	naranja puro RAL 2004	recubierto con plástico	0	M5	10	13	14	24,5	4	14,5	30	33	30	37	7	16	10
K1659.0052X15	naranja puro RAL 2004	recubierto con plástico	0	M5	10	13	14	24,5	4	14,5	30	33	30	37	7	16	15
K1659.0052X20	naranja puro RAL 2004	recubierto con plástico	0	M5	10	13	14	24,5	4	14,5	30	33	30	37	7	16	20
K1659.0052X25	naranja puro RAL 2004	recubierto con plástico	0	M5	10	13	14	24,5	4	14,5	30	33	30	37	7	16	25
K1659.0052X30	naranja puro RAL 2004	recubierto con plástico	0	M5	10	13	14	24,5	4	14,5	30	33	30	37	7	16	30
K1659.0052X35	naranja puro RAL 2004	recubierto con plástico	0	M5	10	13	14	24,5	4	14,5	30	33	30	37	7	16	35
K1659.0052X40	naranja puro RAL 2004	recubierto con plástico	0	M5	10	13	14	24,5	4	14,5	30	33	30	37	7	16	40
K1659.0052X45	naranja puro RAL 2004	recubierto con plástico	0	M5	10	13	14	24,5	4	14,5	30	33	30	37	7	16	45
K1659.0052X50	naranja puro RAL 2004	recubierto con plástico	0	M5	10	13	14	24,5	4	14,5	30	33	30	37	7	16	50
K1659.0053X10	plata metalizada	recubierto con plástico	0	M5	10	13	14	24,5	4	14,5	30	33	30	37	7	16	10
K1659.0053X15	plata metalizada	recubierto con plástico	0	M5	10	13	14	24,5	4	14,5	30	33	30	37	7	16	15
K1659.0053X20	plata metalizada	recubierto con plástico	0	M5	10	13	14	24,5	4	14,5	30	33	30	37	7	16	20
K1659.0053X25	plata metalizada	recubierto con plástico	0	M5	10	13	14	24,5	4	14,5	30	33	30	37	7	16	25
K1659.0053X30	plata metalizada	recubierto con plástico	0	M5	10	13	14	24,5	4	14,5	30	33	30	37	7	16	30
K1659.0053X35	plata metalizada	recubierto con plástico	0	M5	10	13	14	24,5	4	14,5	30	33	30	37	7	16	35
K1659.0053X40	plata metalizada	recubierto con plástico	0	M5	10	13	14	24,5	4	14,5	30	33	30	37	7	16	40
K1659.0053X45	plata metalizada	recubierto con plástico	0	M5	10	13	14	24,5	4	14,5	30	33	30	37	7	16	45
K1659.0053X50	plata metalizada	recubierto con plástico	0	M5	10	13	14	24,5	4	14,5	30	33	30	37	7	16	50
K1659.0056X10	plata	cromado con un brillo intenso	0	M5	10	13	14	24,5	4	14,5	30	33	30	37	7	16	10
K1659.0056X15	plata	cromado con un brillo intenso	0	M5	10	13	14	24,5	4	14,5	30	33	30	37	7	16	15
K1659.0056X20	plata	cromado con un brillo intenso	0	M5	10	13	14	24,5	4	14,5	30	33	30	37	7	16	20
K1659.0056X25	plata	cromado con un brillo intenso	0	M5	10	13	14	24,5	4	14,5	30	33	30	37	7	16	25
K1659.0056X30	plata	cromado con un brillo intenso	0	M5	10	13	14	24,5	4	14,5	30	33	30	37	7	16	30
K1659.0056X35	plata	cromado con un brillo intenso	0	M5	10	13	14	24,5	4	14,5	30	33	30	37	7	16	35
K1659.0056X40	plata	cromado con un brillo intenso	0	M5	10	13	14	24,5	4	14,5	30	33	30	37	7	16	40
K1659.0056X45	plata	cromado con un brillo intenso	0	M5	10	13	14	24,5	4	14,5	30	33	30	37	7	16	45
K1659.0056X50	plata	cromado con un brillo intenso	0	M5	10	13	14	24,5	4	14,5	30	33	30	37	7	16	50
K1659.1051X10	negro con acabado satinado	recubierto con plástico	1	M5	10	13	14	24,5	4	14,5	31	34	40	47	7	16	10
K1659.1051X15	negro con acabado satinado	recubierto con plástico	1	M5	10	13	14	24,5	4	14,5	31	34	40	47	7	16	15

Palancas de sujeción de zinc con rosca exterior, partes de acero pasivadas en azul

Nuestros productos

Referencia	Color del cuerpo de base	Superficie cuerpo de base	Tamaño	X	D	D1	D2	H	H1	H2	H3	H4	A	A1	B	Número de dientes	L
K1659.1051X20	negro con acabado satinado	recubierto con plástico	1	M5	10	13	14	24,5	4	14,5	31	34	40	47	7	16	20
K1659.1051X25	negro con acabado satinado	recubierto con plástico	1	M5	10	13	14	24,5	4	14,5	31	34	40	47	7	16	25
K1659.1051X30	negro con acabado satinado	recubierto con plástico	1	M5	10	13	14	24,5	4	14,5	31	34	40	47	7	16	30
K1659.1051X35	negro con acabado satinado	recubierto con plástico	1	M5	10	13	14	24,5	4	14,5	31	34	40	47	7	16	35
K1659.1051X40	negro con acabado satinado	recubierto con plástico	1	M5	10	13	14	24,5	4	14,5	31	34	40	47	7	16	40
K1659.1051X45	negro con acabado satinado	recubierto con plástico	1	M5	10	13	14	24,5	4	14,5	31	34	40	47	7	16	45
K1659.1051X50	negro con acabado satinado	recubierto con plástico	1	M5	10	13	14	24,5	4	14,5	31	34	40	47	7	16	50
K1659.1052X10	naranja puro RAL 2004	recubierto con plástico	1	M5	10	13	14	24,5	4	14,5	31	34	40	47	7	16	10
K1659.1052X15	naranja puro RAL 2004	recubierto con plástico	1	M5	10	13	14	24,5	4	14,5	31	34	40	47	7	16	15
K1659.1052X20	naranja puro RAL 2004	recubierto con plástico	1	M5	10	13	14	24,5	4	14,5	31	34	40	47	7	16	20
K1659.1052X25	naranja puro RAL 2004	recubierto con plástico	1	M5	10	13	14	24,5	4	14,5	31	34	40	47	7	16	25
K1659.1052X30	naranja puro RAL 2004	recubierto con plástico	1	M5	10	13	14	24,5	4	14,5	31	34	40	47	7	16	30
K1659.1052X35	naranja puro RAL 2004	recubierto con plástico	1	M5	10	13	14	24,5	4	14,5	31	34	40	47	7	16	35
K1659.1052X40	naranja puro RAL 2004	recubierto con plástico	1	M5	10	13	14	24,5	4	14,5	31	34	40	47	7	16	40
K1659.1052X45	naranja puro RAL 2004	recubierto con plástico	1	M5	10	13	14	24,5	4	14,5	31	34	40	47	7	16	45
K1659.1052X50	naranja puro RAL 2004	recubierto con plástico	1	M5	10	13	14	24,5	4	14,5	31	34	40	47	7	16	50
K1659.1053X10	plata metalizada	recubierto con plástico	1	M5	10	13	14	24,5	4	14,5	31	34	40	47	7	16	10
K1659.1053X15	plata metalizada	recubierto con plástico	1	M5	10	13	14	24,5	4	14,5	31	34	40	47	7	16	15
K1659.1053X20	plata metalizada	recubierto con plástico	1	M5	10	13	14	24,5	4	14,5	31	34	40	47	7	16	20
K1659.1053X25	plata metalizada	recubierto con plástico	1	M5	10	13	14	24,5	4	14,5	31	34	40	47	7	16	25
K1659.1053X30	plata metalizada	recubierto con plástico	1	M5	10	13	14	24,5	4	14,5	31	34	40	47	7	16	30
K1659.1053X35	plata metalizada	recubierto con plástico	1	M5	10	13	14	24,5	4	14,5	31	34	40	47	7	16	35
K1659.1053X40	plata metalizada	recubierto con plástico	1	M5	10	13	14	24,5	4	14,5	31	34	40	47	7	16	40
K1659.1053X45	plata metalizada	recubierto con plástico	1	M5	10	13	14	24,5	4	14,5	31	34	40	47	7	16	45
K1659.1053X50	plata metalizada	recubierto con plástico	1	M5	10	13	14	24,5	4	14,5	31	34	40	47	7	16	50
K1659.1056X10	plata	cromado con un brillo intenso	1	M5	10	13	14	24,5	4	14,5	31	34	40	47	7	16	10
K1659.1056X15	plata	cromado con un brillo intenso	1	M5	10	13	14	24,5	4	14,5	31	34	40	47	7	16	15
K1659.1056X20	plata	cromado con un brillo intenso	1	M5	10	13	14	24,5	4	14,5	31	34	40	47	7	16	20
K1659.1056X25	plata	cromado con un brillo intenso	1	M5	10	13	14	24,5	4	14,5	31	34	40	47	7	16	25
K1659.1056X30	plata	cromado con un brillo intenso	1	M5	10	13	14	24,5	4	14,5	31	34	40	47	7	16	30
K1659.1056X35	plata	cromado con un brillo intenso	1	M5	10	13	14	24,5	4	14,5	31	34	40	47	7	16	35
K1659.1056X40	plata	cromado con un brillo intenso	1	M5	10	13	14	24,5	4	14,5	31	34	40	47	7	16	40
K1659.1056X45	plata	cromado con un brillo intenso	1	M5	10	13	14	24,5	4	14,5	31	34	40	47	7	16	45
K1659.1056X50	plata	cromado con un brillo intenso	1	M5	10	13	14	24,5	4	14,5	31	34	40	47	7	16	50
K1659.1061X10	negro con acabado satinado	recubierto con plástico	1	M6	10	13	14	24,5	4	14,5	31	34	40	47	7	16	10
K1659.1061X15	negro con acabado satinado	recubierto con plástico	1	M6	10	13	14	24,5	4	14,5	31	34	40	47	7	16	15
K1659.1061X20	negro con acabado satinado	recubierto con plástico	1	M6	10	13	14	24,5	4	14,5	31	34	40	47	7	16	20
K1659.1061X25	negro con acabado satinado	recubierto con plástico	1	M6	10	13	14	24,5	4	14,5	31	34	40	47	7	16	25
K1659.1061X30	negro con acabado satinado	recubierto con plástico	1	M6	10	13	14	24,5	4	14,5	31	34	40	47	7	16	30
K1659.1061X35	negro con acabado satinado	recubierto con plástico	1	M6	10	13	14	24,5	4	14,5	31	34	40	47	7	16	35
K1659.1061X40	negro con acabado satinado	recubierto con plástico	1	M6	10	13	14	24,5	4	14,5	31	34	40	47	7	16	40
K1659.1061X45	negro con acabado satinado	recubierto con plástico	1	M6	10	13	14	24,5	4	14,5	31	34	40	47	7	16	45
K1659.1061X50	negro con acabado satinado	recubierto con plástico	1	M6	10	13	14	24,5	4	14,5	31	34	40	47	7	16	50
K1659.1062X10	naranja puro RAL 2004	recubierto con plástico	1	M6	10	13	14	24,5	4	14,5	31	34	40	47	7	16	10
K1659.1062X15	naranja puro RAL 2004	recubierto con plástico	1	M6	10	13	14	24,5	4	14,5	31	34	40	47	7	16	15
K1659.1062X20	naranja puro RAL 2004	recubierto con plástico	1	M6	10	13	14	24,5	4	14,5	31	34	40	47	7	16	20
K1659.1062X25	naranja puro RAL 2004	recubierto con plástico	1	M6	10	13	14	24,5	4	14,5	31	34	40	47	7	16	25
K1659.1062X30	naranja puro RAL 2004	recubierto con plástico	1	M6	10	13	14	24,5	4	14,5	31	34	40	47	7	16	30
K1659.1062X35	naranja puro RAL 2004	recubierto con plástico	1	M6	10	13	14	24,5	4	14,5	31	34	40	47	7	16	35
K1659.1062X40	naranja puro RAL 2004	recubierto con plástico	1	M6	10	13	14	24,5	4	14,5	31	34	40	47	7	16	40
K1659.1062X45	naranja puro RAL 2004	recubierto con plástico	1	M6	10	13	14	24,5	4	14,5	31	34	40	47	7	16	45
K1659.1062X50	naranja puro RAL 2004	recubierto con plástico	1	M6	10	13	14	24,5	4	14,5	31	34	40	47	7	16	50
K1659.1063X10	plata metalizada	recubierto con plástico	1	M6	10	13	14	24,5	4	14,5	31	34	40	47	7	16	10
K1659.1063X15	plata metalizada	recubierto con plástico	1	M6	10	13	14	24,5	4	14,5	31	34	40	47	7	16	15
K1659.1063X20	plata metalizada	recubierto con plástico	1	M6	10	13	14	24,5	4	14,5	31	34	40	47	7	16	20
K1659.1063X25	plata metalizada	recubierto con plástico	1	M6	10	13	14	24,5	4	14,5	31	34	40	47	7	16	25
K1659.1063X30	plata metalizada	recubierto con plástico	1	M6	10	13	14	24,5	4	14,5	31	34	40	47	7	16	30
K1659.1063X35	plata metalizada	recubierto con plástico	1	M6	10	13	14	24,5	4	14,5	31	34	40	47	7	16	35
K1659.1063X40	plata metalizada	recubierto con plástico	1	M6	10	13	14	24,5	4	14,5	31	34	40	47	7	16	40
K1659.1063X45	plata metalizada	recubierto con plástico	1	M6	10	13	14	24,5	4	14,5	31	34	40	47	7	16	45
K1659.1063X50	plata metalizada	recubierto con plástico	1	M6	10	13	14	24,5	4	14,5	31	34	40	47	7	16	50

Palancas de sujeción de zinc con rosca exterior, partes de acero pasivadas en azul

Nuestros productos

Referencia	Color del cuerpo de base	Superficie cuerpo de base	Tamaño	X	D	D1	D2	H	H1	H2	H3	H4	A	A1	B	Número de dientes	L
K1659.1066X10	plata	cromado con un brillo intenso	1	M6	10	13	14	24,5	4	14,5	31	34	40	47	7	16	10
K1659.1066X15	plata	cromado con un brillo intenso	1	M6	10	13	14	24,5	4	14,5	31	34	40	47	7	16	15
K1659.1066X20	plata	cromado con un brillo intenso	1	M6	10	13	14	24,5	4	14,5	31	34	40	47	7	16	20
K1659.1066X25	plata	cromado con un brillo intenso	1	M6	10	13	14	24,5	4	14,5	31	34	40	47	7	16	25
K1659.1066X30	plata	cromado con un brillo intenso	1	M6	10	13	14	24,5	4	14,5	31	34	40	47	7	16	30
K1659.1066X35	plata	cromado con un brillo intenso	1	M6	10	13	14	24,5	4	14,5	31	34	40	47	7	16	35
K1659.1066X40	plata	cromado con un brillo intenso	1	M6	10	13	14	24,5	4	14,5	31	34	40	47	7	16	40
K1659.1066X45	plata	cromado con un brillo intenso	1	M6	10	13	14	24,5	4	14,5	31	34	40	47	7	16	45
K1659.1066X50	plata	cromado con un brillo intenso	1	M6	10	13	14	24,5	4	14,5	31	34	40	47	7	16	50
K1659.2061X15	negro con acabado satinado	recubierto con plástico	2	M6	13,5	18,5	19	28,5	6,5	17,5	42,5	45,5	65	74,5	9,5	20	15
K1659.2061X20	negro con acabado satinado	recubierto con plástico	2	M6	13,5	18,5	19	28,5	6,5	17,5	42,5	45,5	65	74,5	9,5	20	20
K1659.2061X25	negro con acabado satinado	recubierto con plástico	2	M6	13,5	18,5	19	28,5	6,5	17,5	42,5	45,5	65	74,5	9,5	20	25
K1659.2061X30	negro con acabado satinado	recubierto con plástico	2	M6	13,5	18,5	19	28,5	6,5	17,5	42,5	45,5	65	74,5	9,5	20	30
K1659.2061X35	negro con acabado satinado	recubierto con plástico	2	M6	13,5	18,5	19	28,5	6,5	17,5	42,5	45,5	65	74,5	9,5	20	35
K1659.2061X40	negro con acabado satinado	recubierto con plástico	2	M6	13,5	18,5	19	28,5	6,5	17,5	42,5	45,5	65	74,5	9,5	20	40
K1659.2061X45	negro con acabado satinado	recubierto con plástico	2	M6	13,5	18,5	19	28,5	6,5	17,5	42,5	45,5	65	74,5	9,5	20	45
K1659.2061X50	negro con acabado satinado	recubierto con plástico	2	M6	13,5	18,5	19	28,5	6,5	17,5	42,5	45,5	65	74,5	9,5	20	50
K1659.2061X55	negro con acabado satinado	recubierto con plástico	2	M6	13,5	18,5	19	28,5	6,5	17,5	42,5	45,5	65	74,5	9,5	20	55
K1659.2061X60	negro con acabado satinado	recubierto con plástico	2	M6	13,5	18,5	19	28,5	6,5	17,5	42,5	45,5	65	74,5	9,5	20	60
K1659.2062X15	naranja puro RAL 2004	recubierto con plástico	2	M6	13,5	18,5	19	28,5	6,5	17,5	42,5	45,5	65	74,5	9,5	20	15
K1659.2062X20	naranja puro RAL 2004	recubierto con plástico	2	M6	13,5	18,5	19	28,5	6,5	17,5	42,5	45,5	65	74,5	9,5	20	20
K1659.2062X25	naranja puro RAL 2004	recubierto con plástico	2	M6	13,5	18,5	19	28,5	6,5	17,5	42,5	45,5	65	74,5	9,5	20	25
K1659.2062X30	naranja puro RAL 2004	recubierto con plástico	2	M6	13,5	18,5	19	28,5	6,5	17,5	42,5	45,5	65	74,5	9,5	20	30
K1659.2062X35	naranja puro RAL 2004	recubierto con plástico	2	M6	13,5	18,5	19	28,5	6,5	17,5	42,5	45,5	65	74,5	9,5	20	35
K1659.2062X40	naranja puro RAL 2004	recubierto con plástico	2	M6	13,5	18,5	19	28,5	6,5	17,5	42,5	45,5	65	74,5	9,5	20	40
K1659.2062X45	naranja puro RAL 2004	recubierto con plástico	2	M6	13,5	18,5	19	28,5	6,5	17,5	42,5	45,5	65	74,5	9,5	20	45
K1659.2062X50	naranja puro RAL 2004	recubierto con plástico	2	M6	13,5	18,5	19	28,5	6,5	17,5	42,5	45,5	65	74,5	9,5	20	50
K1659.2062X55	naranja puro RAL 2004	recubierto con plástico	2	M6	13,5	18,5	19	28,5	6,5	17,5	42,5	45,5	65	74,5	9,5	20	55
K1659.2062X60	naranja puro RAL 2004	recubierto con plástico	2	M6	13,5	18,5	19	28,5	6,5	17,5	42,5	45,5	65	74,5	9,5	20	60
K1659.2063X15	plata metalizada	recubierto con plástico	2	M6	13,5	18,5	19	28,5	6,5	17,5	42,5	45,5	65	74,5	9,5	20	15
K1659.2063X20	plata metalizada	recubierto con plástico	2	M6	13,5	18,5	19	28,5	6,5	17,5	42,5	45,5	65	74,5	9,5	20	20
K1659.2063X25	plata metalizada	recubierto con plástico	2	M6	13,5	18,5	19	28,5	6,5	17,5	42,5	45,5	65	74,5	9,5	20	25
K1659.2063X30	plata metalizada	recubierto con plástico	2	M6	13,5	18,5	19	28,5	6,5	17,5	42,5	45,5	65	74,5	9,5	20	30
K1659.2063X35	plata metalizada	recubierto con plástico	2	M6	13,5	18,5	19	28,5	6,5	17,5	42,5	45,5	65	74,5	9,5	20	35
K1659.2063X40	plata metalizada	recubierto con plástico	2	M6	13,5	18,5	19	28,5	6,5	17,5	42,5	45,5	65	74,5	9,5	20	40
K1659.2063X45	plata metalizada	recubierto con plástico	2	M6	13,5	18,5	19	28,5	6,5	17,5	42,5	45,5	65	74,5	9,5	20	45
K1659.2063X50	plata metalizada	recubierto con plástico	2	M6	13,5	18,5	19	28,5	6,5	17,5	42,5	45,5	65	74,5	9,5	20	50
K1659.2063X55	plata metalizada	recubierto con plástico	2	M6	13,5	18,5	19	28,5	6,5	17,5	42,5	45,5	65	74,5	9,5	20	55
K1659.2063X60	plata metalizada	recubierto con plástico	2	M6	13,5	18,5	19	28,5	6,5	17,5	42,5	45,5	65	74,5	9,5	20	60
K1659.2066X15	plata	cromado con un brillo intenso	2	M6	13,5	18,5	19	28,5	6,5	17,5	42,5	45,5	65	74,5	9,5	20	15
K1659.2066X20	plata	cromado con un brillo intenso	2	M6	13,5	18,5	19	28,5	6,5	17,5	42,5	45,5	65	74,5	9,5	20	20
K1659.2066X25	plata	cromado con un brillo intenso	2	M6	13,5	18,5	19	28,5	6,5	17,5	42,5	45,5	65	74,5	9,5	20	25
K1659.2066X30	plata	cromado con un brillo intenso	2	M6	13,5	18,5	19	28,5	6,5	17,5	42,5	45,5	65	74,5	9,5	20	30
K1659.2066X35	plata	cromado con un brillo intenso	2	M6	13,5	18,5	19	28,5	6,5	17,5	42,5	45,5	65	74,5	9,5	20	35
K1659.2066X40	plata	cromado con un brillo intenso	2	M6	13,5	18,5	19	28,5	6,5	17,5	42,5	45,5	65	74,5	9,5	20	40
K1659.2066X45	plata	cromado con un brillo intenso	2	M6	13,5	18,5	19	28,5	6,5	17,5	42,5	45,5	65	74,5	9,5	20	45
K1659.2066X50	plata	cromado con un brillo intenso	2	M6	13,5	18,5	19	28,5	6,5	17,5	42,5	45,5	65	74,5	9,5	20	50
K1659.2066X55	plata	cromado con un brillo intenso	2	M6	13,5	18,5	19	28,5	6,5	17,5	42,5	45,5	65	74,5	9,5	20	55
K1659.2066X60	plata	cromado con un brillo intenso	2	M6	13,5	18,5	19	28,5	6,5	17,5	42,5	45,5	65	74,5	9,5	20	60
K1659.2081X15	negro con acabado satinado	recubierto con plástico	2	M8	13,5	18,5	19	28,5	6,5	17,5	42,5	45,5	65	74,5	9,5	20	15
K1659.2081X20	negro con acabado satinado	recubierto con plástico	2	M8	13,5	18,5	19	28,5	6,5	17,5	42,5	45,5	65	74,5	9,5	20	20
K1659.2081X25	negro con acabado satinado	recubierto con plástico	2	M8	13,5	18,5	19	28,5	6,5	17,5	42,5	45,5	65	74,5	9,5	20	25
K1659.2081X30	negro con acabado satinado	recubierto con plástico	2	M8	13,5	18,5	19	28,5	6,5	17,5	42,5	45,5	65	74,5	9,5	20	30
K1659.2081X35	negro con acabado satinado	recubierto con plástico	2	M8	13,5	18,5	19	28,5	6,5	17,5	42,5	45,5	65	74,5	9,5	20	35
K1659.2081X40	negro con acabado satinado	recubierto con plástico	2	M8	13,5	18,5	19	28,5	6,5	17,5	42,5	45,5	65	74,5	9,5	20	40
K1659.2081X45	negro con acabado satinado	recubierto con plástico	2	M8	13,5	18,5	19	28,5	6,5	17,5	42,5	45,5	65	74,5	9,5	20	45
K1659.2081X50	negro con acabado satinado	recubierto con plástico	2	M8	13,5	18,5	19	28,5	6,5	17,5	42,5	45,5	65	74,5	9,5	20	50
K1659.2081X55	negro con acabado satinado	recubierto con plástico	2	M8	13,5	18,5	19	28,5	6,5	17,5	42,5	45,5	65	74,5	9,5	20	55
K1659.2081X60	negro con acabado satinado	recubierto con plástico	2	M8	13,5	18,5	19	28,5	6,5	17,5	42,5	45,5	65	74,5	9,5	20	60
K1659.2082X15	naranja puro RAL 2004	recubierto con plástico	2	M8	13,5	18,5	19	28,5	6,5	17,5	42,5	45,5	65	74,5	9,5	20	15
K1659.2082X20	naranja puro RAL 2004	recubierto con plástico	2	M8	13,5	18,5	19	28,5	6,5	17,5	42,5	45,5	65	74,5	9,5	20	20

Palancas de sujeción de zinc con rosca exterior, partes de acero pasivadas en azul

Nuestros productos

Referencia	Color del cuerpo de base	Superficie cuerpo de base	Tamaño	X	D	D1	D2	H	H1	H2	H3	H4	A	A1	B	Número de dientes	L
K1659.2082X25	naranja puro RAL 2004	recubierto con plástico	2	M8	13,5	18,5	19	28,5	6,5	17,5	42,5	45,5	65	74,5	9,5	20	25
K1659.2082X30	naranja puro RAL 2004	recubierto con plástico	2	M8	13,5	18,5	19	28,5	6,5	17,5	42,5	45,5	65	74,5	9,5	20	30
K1659.2082X35	naranja puro RAL 2004	recubierto con plástico	2	M8	13,5	18,5	19	28,5	6,5	17,5	42,5	45,5	65	74,5	9,5	20	35
K1659.2082X40	naranja puro RAL 2004	recubierto con plástico	2	M8	13,5	18,5	19	28,5	6,5	17,5	42,5	45,5	65	74,5	9,5	20	40
K1659.2082X45	naranja puro RAL 2004	recubierto con plástico	2	M8	13,5	18,5	19	28,5	6,5	17,5	42,5	45,5	65	74,5	9,5	20	45
K1659.2082X50	naranja puro RAL 2004	recubierto con plástico	2	M8	13,5	18,5	19	28,5	6,5	17,5	42,5	45,5	65	74,5	9,5	20	50
K1659.2082X55	naranja puro RAL 2004	recubierto con plástico	2	M8	13,5	18,5	19	28,5	6,5	17,5	42,5	45,5	65	74,5	9,5	20	55
K1659.2082X60	naranja puro RAL 2004	recubierto con plástico	2	M8	13,5	18,5	19	28,5	6,5	17,5	42,5	45,5	65	74,5	9,5	20	60
K1659.2083X15	plata metalizada	recubierto con plástico	2	M8	13,5	18,5	19	28,5	6,5	17,5	42,5	45,5	65	74,5	9,5	20	15
K1659.2083X20	plata metalizada	recubierto con plástico	2	M8	13,5	18,5	19	28,5	6,5	17,5	42,5	45,5	65	74,5	9,5	20	20
K1659.2083X25	plata metalizada	recubierto con plástico	2	M8	13,5	18,5	19	28,5	6,5	17,5	42,5	45,5	65	74,5	9,5	20	25
K1659.2083X30	plata metalizada	recubierto con plástico	2	M8	13,5	18,5	19	28,5	6,5	17,5	42,5	45,5	65	74,5	9,5	20	30
K1659.2083X35	plata metalizada	recubierto con plástico	2	M8	13,5	18,5	19	28,5	6,5	17,5	42,5	45,5	65	74,5	9,5	20	35
K1659.2083X40	plata metalizada	recubierto con plástico	2	M8	13,5	18,5	19	28,5	6,5	17,5	42,5	45,5	65	74,5	9,5	20	40
K1659.2083X45	plata metalizada	recubierto con plástico	2	M8	13,5	18,5	19	28,5	6,5	17,5	42,5	45,5	65	74,5	9,5	20	45
K1659.2083X50	plata metalizada	recubierto con plástico	2	M8	13,5	18,5	19	28,5	6,5	17,5	42,5	45,5	65	74,5	9,5	20	50
K1659.2083X55	plata metalizada	recubierto con plástico	2	M8	13,5	18,5	19	28,5	6,5	17,5	42,5	45,5	65	74,5	9,5	20	55
K1659.2083X60	plata metalizada	recubierto con plástico	2	M8	13,5	18,5	19	28,5	6,5	17,5	42,5	45,5	65	74,5	9,5	20	60
K1659.2086X15	plata	cromado con un brillo intenso	2	M8	13,5	18,5	19	28,5	6,5	17,5	42,5	45,5	65	74,5	9,5	20	15
K1659.2086X20	plata	cromado con un brillo intenso	2	M8	13,5	18,5	19	28,5	6,5	17,5	42,5	45,5	65	74,5	9,5	20	20
K1659.2086X25	plata	cromado con un brillo intenso	2	M8	13,5	18,5	19	28,5	6,5	17,5	42,5	45,5	65	74,5	9,5	20	25
K1659.2086X30	plata	cromado con un brillo intenso	2	M8	13,5	18,5	19	28,5	6,5	17,5	42,5	45,5	65	74,5	9,5	20	30
K1659.2086X35	plata	cromado con un brillo intenso	2	M8	13,5	18,5	19	28,5	6,5	17,5	42,5	45,5	65	74,5	9,5	20	35
K1659.2086X40	plata	cromado con un brillo intenso	2	M8	13,5	18,5	19	28,5	6,5	17,5	42,5	45,5	65	74,5	9,5	20	40
K1659.2086X45	plata	cromado con un brillo intenso	2	M8	13,5	18,5	19	28,5	6,5	17,5	42,5	45,5	65	74,5	9,5	20	45
K1659.2086X50	plata	cromado con un brillo intenso	2	M8	13,5	18,5	19	28,5	6,5	17,5	42,5	45,5	65	74,5	9,5	20	50
K1659.2086X55	plata	cromado con un brillo intenso	2	M8	13,5	18,5	19	28,5	6,5	17,5	42,5	45,5	65	74,5	9,5	20	55
K1659.2086X60	plata	cromado con un brillo intenso	2	M8	13,5	18,5	19	28,5	6,5	17,5	42,5	45,5	65	74,5	9,5	20	60
K1659.2101X15	negro con acabado satinado	recubierto con plástico	2	M10	13,5	18,5	19	28,5	6,5	17,5	42,5	45,5	65	74,5	9,5	20	15
K1659.2101X20	negro con acabado satinado	recubierto con plástico	2	M10	13,5	18,5	19	28,5	6,5	17,5	42,5	45,5	65	74,5	9,5	20	20
K1659.2101X25	negro con acabado satinado	recubierto con plástico	2	M10	13,5	18,5	19	28,5	6,5	17,5	42,5	45,5	65	74,5	9,5	20	25
K1659.2101X30	negro con acabado satinado	recubierto con plástico	2	M10	13,5	18,5	19	28,5	6,5	17,5	42,5	45,5	65	74,5	9,5	20	30
K1659.2101X35	negro con acabado satinado	recubierto con plástico	2	M10	13,5	18,5	19	28,5	6,5	17,5	42,5	45,5	65	74,5	9,5	20	35
K1659.2101X40	negro con acabado satinado	recubierto con plástico	2	M10	13,5	18,5	19	28,5	6,5	17,5	42,5	45,5	65	74,5	9,5	20	40
K1659.2101X45	negro con acabado satinado	recubierto con plástico	2	M10	13,5	18,5	19	28,5	6,5	17,5	42,5	45,5	65	74,5	9,5	20	45
K1659.2101X50	negro con acabado satinado	recubierto con plástico	2	M10	13,5	18,5	19	28,5	6,5	17,5	42,5	45,5	65	74,5	9,5	20	50
K1659.2101X55	negro con acabado satinado	recubierto con plástico	2	M10	13,5	18,5	19	28,5	6,5	17,5	42,5	45,5	65	74,5	9,5	20	55
K1659.2101X60	negro con acabado satinado	recubierto con plástico	2	M10	13,5	18,5	19	28,5	6,5	17,5	42,5	45,5	65	74,5	9,5	20	60
K1659.2102X15	naranja puro RAL 2004	recubierto con plástico	2	M10	13,5	18,5	19	28,5	6,5	17,5	42,5	45,5	65	74,5	9,5	20	15
K1659.2102X20	naranja puro RAL 2004	recubierto con plástico	2	M10	13,5	18,5	19	28,5	6,5	17,5	42,5	45,5	65	74,5	9,5	20	20
K1659.2102X25	naranja puro RAL 2004	recubierto con plástico	2	M10	13,5	18,5	19	28,5	6,5	17,5	42,5	45,5	65	74,5	9,5	20	25
K1659.2102X30	naranja puro RAL 2004	recubierto con plástico	2	M10	13,5	18,5	19	28,5	6,5	17,5	42,5	45,5	65	74,5	9,5	20	30
K1659.2102X35	naranja puro RAL 2004	recubierto con plástico	2	M10	13,5	18,5	19	28,5	6,5	17,5	42,5	45,5	65	74,5	9,5	20	35
K1659.2102X40	naranja puro RAL 2004	recubierto con plástico	2	M10	13,5	18,5	19	28,5	6,5	17,5	42,5	45,5	65	74,5	9,5	20	40
K1659.2102X45	naranja puro RAL 2004	recubierto con plástico	2	M10	13,5	18,5	19	28,5	6,5	17,5	42,5	45,5	65	74,5	9,5	20	45
K1659.2102X50	naranja puro RAL 2004	recubierto con plástico	2	M10	13,5	18,5	19	28,5	6,5	17,5	42,5	45,5	65	74,5	9,5	20	50
K1659.2102X55	naranja puro RAL 2004	recubierto con plástico	2	M10	13,5	18,5	19	28,5	6,5	17,5	42,5	45,5	65	74,5	9,5	20	55
K1659.2102X60	naranja puro RAL 2004	recubierto con plástico	2	M10	13,5	18,5	19	28,5	6,5	17,5	42,5	45,5	65	74,5	9,5	20	60
K1659.2103X15	plata metalizada	recubierto con plástico	2	M10	13,5	18,5	19	28,5	6,5	17,5	42,5	45,5	65	74,5	9,5	20	15
K1659.2103X20	plata metalizada	recubierto con plástico	2	M10	13,5	18,5	19	28,5	6,5	17,5	42,5	45,5	65	74,5	9,5	20	20
K1659.2103X25	plata metalizada	recubierto con plástico	2	M10	13,5	18,5	19	28,5	6,5	17,5	42,5	45,5	65	74,5	9,5	20	25
K1659.2103X30	plata metalizada	recubierto con plástico	2	M10	13,5	18,5	19	28,5	6,5	17,5	42,5	45,5	65	74,5	9,5	20	30
K1659.2103X35	plata metalizada	recubierto con plástico	2	M10	13,5	18,5	19	28,5	6,5	17,5	42,5	45,5	65	74,5	9,5	20	35
K1659.2103X40	plata metalizada	recubierto con plástico	2	M10	13,5	18,5	19	28,5	6,5	17,5	42,5	45,5	65	74,5	9,5	20	40
K1659.2103X45	plata metalizada	recubierto con plástico	2	M10	13,5	18,5	19	28,5	6,5	17,5	42,5	45,5	65	74,5	9,5	20	45
K1659.2103X50	plata metalizada	recubierto con plástico	2	M10	13,5	18,5	19	28,5	6,5	17,5	42,5	45,5	65	74,5	9,5	20	50
K1659.2103X55	plata metalizada	recubierto con plástico	2	M10	13,5	18,5	19	28,5	6,5	17,5	42,5	45,5	65	74,5	9,5	20	55
K1659.2103X60	plata metalizada	recubierto con plástico	2	M10	13,5	18,5	19	28,5	6,5	17,5	42,5	45,5	65	74,5	9,5	20	60
K1659.2106X15	plata	cromado con un brillo intenso	2	M10	13,5	18,5	19	28,5	6,5	17,5	42,5	45,5	65	74,5	9,5	20	15
K1659.2106X20	plata	cromado con un brillo intenso	2	M10	13,5	18,5	19	28,5	6,5	17,5	42,5	45,5	65	74,5	9,5	20	20
K1659.2106X25	plata	cromado con un brillo intenso	2	M10	13,5	18,5	19	28,5	6,5	17,5	42,5	45,5	65	74,5	9,5	20	25

Palancas de sujeción de zinc con rosca exterior, partes de acero pasivadas en azul

Nuestros productos

Referencia	Color del cuerpo de base	Superficie cuerpo de base	Tamaño	X	D	D1	D2	H	H1	H2	H3	H4	A	A1	B	Número de dientes	L
K1659.2106X30	plata	cromado con un brillo intenso	2	M10	13,5	18,5	19	28,5	6,5	17,5	42,5	45,5	65	74,5	9,5	20	30
K1659.2106X35	plata	cromado con un brillo intenso	2	M10	13,5	18,5	19	28,5	6,5	17,5	42,5	45,5	65	74,5	9,5	20	35
K1659.2106X40	plata	cromado con un brillo intenso	2	M10	13,5	18,5	19	28,5	6,5	17,5	42,5	45,5	65	74,5	9,5	20	40
K1659.2106X45	plata	cromado con un brillo intenso	2	M10	13,5	18,5	19	28,5	6,5	17,5	42,5	45,5	65	74,5	9,5	20	45
K1659.2106X50	plata	cromado con un brillo intenso	2	M10	13,5	18,5	19	28,5	6,5	17,5	42,5	45,5	65	74,5	9,5	20	50
K1659.2106X55	plata	cromado con un brillo intenso	2	M10	13,5	18,5	19	28,5	6,5	17,5	42,5	45,5	65	74,5	9,5	20	55
K1659.2106X60	plata	cromado con un brillo intenso	2	M10	13,5	18,5	19	28,5	6,5	17,5	42,5	45,5	65	74,5	9,5	20	60
K1659.3081X15	negro con acabado satinado	recubierto con plástico	3	M8	16	21	22	37	10	24	54,5	58,5	80	91	11	22	15
K1659.3081X20	negro con acabado satinado	recubierto con plástico	3	M8	16	21	22	37	10	24	54,5	58,5	80	91	11	22	20
K1659.3081X25	negro con acabado satinado	recubierto con plástico	3	M8	16	21	22	37	10	24	54,5	58,5	80	91	11	22	25
K1659.3081X30	negro con acabado satinado	recubierto con plástico	3	M8	16	21	22	37	10	24	54,5	58,5	80	91	11	22	30
K1659.3081X35	negro con acabado satinado	recubierto con plástico	3	M8	16	21	22	37	10	24	54,5	58,5	80	91	11	22	35
K1659.3081X40	negro con acabado satinado	recubierto con plástico	3	M8	16	21	22	37	10	24	54,5	58,5	80	91	11	22	40
K1659.3081X45	negro con acabado satinado	recubierto con plástico	3	M8	16	21	22	37	10	24	54,5	58,5	80	91	11	22	45
K1659.3081X50	negro con acabado satinado	recubierto con plástico	3	M8	16	21	22	37	10	24	54,5	58,5	80	91	11	22	50
K1659.3081X55	negro con acabado satinado	recubierto con plástico	3	M8	16	21	22	37	10	24	54,5	58,5	80	91	11	22	55
K1659.3081X60	negro con acabado satinado	recubierto con plástico	3	M8	16	21	22	37	10	24	54,5	58,5	80	91	11	22	60
K1659.3082X15	naranja puro RAL 2004	recubierto con plástico	3	M8	16	21	22	37	10	24	54,5	58,5	80	91	11	22	15
K1659.3082X20	naranja puro RAL 2004	recubierto con plástico	3	M8	16	21	22	37	10	24	54,5	58,5	80	91	11	22	20
K1659.3082X25	naranja puro RAL 2004	recubierto con plástico	3	M8	16	21	22	37	10	24	54,5	58,5	80	91	11	22	25
K1659.3082X30	naranja puro RAL 2004	recubierto con plástico	3	M8	16	21	22	37	10	24	54,5	58,5	80	91	11	22	30
K1659.3082X35	naranja puro RAL 2004	recubierto con plástico	3	M8	16	21	22	37	10	24	54,5	58,5	80	91	11	22	35
K1659.3082X40	naranja puro RAL 2004	recubierto con plástico	3	M8	16	21	22	37	10	24	54,5	58,5	80	91	11	22	40
K1659.3082X45	naranja puro RAL 2004	recubierto con plástico	3	M8	16	21	22	37	10	24	54,5	58,5	80	91	11	22	45
K1659.3082X50	naranja puro RAL 2004	recubierto con plástico	3	M8	16	21	22	37	10	24	54,5	58,5	80	91	11	22	50
K1659.3082X55	naranja puro RAL 2004	recubierto con plástico	3	M8	16	21	22	37	10	24	54,5	58,5	80	91	11	22	55
K1659.3082X60	naranja puro RAL 2004	recubierto con plástico	3	M8	16	21	22	37	10	24	54,5	58,5	80	91	11	22	60
K1659.3083X15	plata metalizada	recubierto con plástico	3	M8	16	21	22	37	10	24	54,5	58,5	80	91	11	22	15
K1659.3083X20	plata metalizada	recubierto con plástico	3	M8	16	21	22	37	10	24	54,5	58,5	80	91	11	22	20
K1659.3083X25	plata metalizada	recubierto con plástico	3	M8	16	21	22	37	10	24	54,5	58,5	80	91	11	22	25
K1659.3083X30	plata metalizada	recubierto con plástico	3	M8	16	21	22	37	10	24	54,5	58,5	80	91	11	22	30
K1659.3083X35	plata metalizada	recubierto con plástico	3	M8	16	21	22	37	10	24	54,5	58,5	80	91	11	22	35
K1659.3083X40	plata metalizada	recubierto con plástico	3	M8	16	21	22	37	10	24	54,5	58,5	80	91	11	22	40
K1659.3083X45	plata metalizada	recubierto con plástico	3	M8	16	21	22	37	10	24	54,5	58,5	80	91	11	22	45
K1659.3083X50	plata metalizada	recubierto con plástico	3	M8	16	21	22	37	10	24	54,5	58,5	80	91	11	22	50
K1659.3083X55	plata metalizada	recubierto con plástico	3	M8	16	21	22	37	10	24	54,5	58,5	80	91	11	22	55
K1659.3083X60	plata metalizada	recubierto con plástico	3	M8	16	21	22	37	10	24	54,5	58,5	80	91	11	22	60
K1659.3086X15	plata	cromado con un brillo intenso	3	M8	16	21	22	37	10	24	54,5	58,5	80	91	11	22	15
K1659.3086X20	plata	cromado con un brillo intenso	3	M8	16	21	22	37	10	24	54,5	58,5	80	91	11	22	20
K1659.3086X25	plata	cromado con un brillo intenso	3	M8	16	21	22	37	10	24	54,5	58,5	80	91	11	22	25
K1659.3086X30	plata	cromado con un brillo intenso	3	M8	16	21	22	37	10	24	54,5	58,5	80	91	11	22	30
K1659.3086X35	plata	cromado con un brillo intenso	3	M8	16	21	22	37	10	24	54,5	58,5	80	91	11	22	35
K1659.3086X40	plata	cromado con un brillo intenso	3	M8	16	21	22	37	10	24	54,5	58,5	80	91	11	22	40
K1659.3086X45	plata	cromado con un brillo intenso	3	M8	16	21	22	37	10	24	54,5	58,5	80	91	11	22	45
K1659.3086X50	plata	cromado con un brillo intenso	3	M8	16	21	22	37	10	24	54,5	58,5	80	91	11	22	50
K1659.3086X55	plata	cromado con un brillo intenso	3	M8	16	21	22	37	10	24	54,5	58,5	80	91	11	22	55
K1659.3086X60	plata	cromado con un brillo intenso	3	M8	16	21	22	37	10	24	54,5	58,5	80	91	11	22	60
K1659.3101X15	negro con acabado satinado	recubierto con plástico	3	M10	16	21	22	37	10	24	54,5	58,5	80	91	11	22	15
K1659.3101X20	negro con acabado satinado	recubierto con plástico	3	M10	16	21	22	37	10	24	54,5	58,5	80	91	11	22	20
K1659.3101X25	negro con acabado satinado	recubierto con plástico	3	M10	16	21	22	37	10	24	54,5	58,5	80	91	11	22	25
K1659.3101X30	negro con acabado satinado	recubierto con plástico	3	M10	16	21	22	37	10	24	54,5	58,5	80	91	11	22	30
K1659.3101X35	negro con acabado satinado	recubierto con plástico	3	M10	16	21	22	37	10	24	54,5	58,5	80	91	11	22	35
K1659.3101X40	negro con acabado satinado	recubierto con plástico	3	M10	16	21	22	37	10	24	54,5	58,5	80	91	11	22	40
K1659.3101X45	negro con acabado satinado	recubierto con plástico	3	M10	16	21	22	37	10	24	54,5	58,5	80	91	11	22	45
K1659.3101X50	negro con acabado satinado	recubierto con plástico	3	M10	16	21	22	37	10	24	54,5	58,5	80	91	11	22	50
K1659.3101X55	negro con acabado satinado	recubierto con plástico	3	M10	16	21	22	37	10	24	54,5	58,5	80	91	11	22	55
K1659.3101X60	negro con acabado satinado	recubierto con plástico	3	M10	16	21	22	37	10	24	54,5	58,5	80	91	11	22	60
K1659.3102X15	naranja puro RAL 2004	recubierto con plástico	3	M10	16	21	22	37	10	24	54,5	58,5	80	91	11	22	15
K1659.3102X20	naranja puro RAL 2004	recubierto con plástico	3	M10	16	21	22	37	10	24	54,5	58,5	80	91	11	22	20
K1659.3102X25	naranja puro RAL 2004	recubierto con plástico	3	M10	16	21	22	37	10	24	54,5	58,5	80	91	11	22	25
K1659.3102X30	naranja puro RAL 2004	recubierto con plástico	3	M10	16	21	22	37	10	24	54,5	58,5	80	91	11	22	30

Palancas de sujeción de zinc con rosca exterior, partes de acero pasivadas en azul

Nuestros productos

Referencia	Color del cuerpo de base	Superficie cuerpo de base	Tamaño	X	D	D1	D2	H	H1	H2	H3	H4	A	A1	B	Número de dientes	L
K1659.3102X35	naranja puro RAL 2004	recubierto con plástico	3	M10	16	21	22	37	10	24	54,5	58,5	80	91	11	22	35
K1659.3102X40	naranja puro RAL 2004	recubierto con plástico	3	M10	16	21	22	37	10	24	54,5	58,5	80	91	11	22	40
K1659.3102X45	naranja puro RAL 2004	recubierto con plástico	3	M10	16	21	22	37	10	24	54,5	58,5	80	91	11	22	45
K1659.3102X50	naranja puro RAL 2004	recubierto con plástico	3	M10	16	21	22	37	10	24	54,5	58,5	80	91	11	22	50
K1659.3102X55	naranja puro RAL 2004	recubierto con plástico	3	M10	16	21	22	37	10	24	54,5	58,5	80	91	11	22	55
K1659.3102X60	naranja puro RAL 2004	recubierto con plástico	3	M10	16	21	22	37	10	24	54,5	58,5	80	91	11	22	60
K1659.3103X15	plata metalizada	recubierto con plástico	3	M10	16	21	22	37	10	24	54,5	58,5	80	91	11	22	15
K1659.3103X20	plata metalizada	recubierto con plástico	3	M10	16	21	22	37	10	24	54,5	58,5	80	91	11	22	20
K1659.3103X25	plata metalizada	recubierto con plástico	3	M10	16	21	22	37	10	24	54,5	58,5	80	91	11	22	25
K1659.3103X30	plata metalizada	recubierto con plástico	3	M10	16	21	22	37	10	24	54,5	58,5	80	91	11	22	30
K1659.3103X35	plata metalizada	recubierto con plástico	3	M10	16	21	22	37	10	24	54,5	58,5	80	91	11	22	35
K1659.3103X40	plata metalizada	recubierto con plástico	3	M10	16	21	22	37	10	24	54,5	58,5	80	91	11	22	40
K1659.3103X45	plata metalizada	recubierto con plástico	3	M10	16	21	22	37	10	24	54,5	58,5	80	91	11	22	45
K1659.3103X50	plata metalizada	recubierto con plástico	3	M10	16	21	22	37	10	24	54,5	58,5	80	91	11	22	50
K1659.3103X55	plata metalizada	recubierto con plástico	3	M10	16	21	22	37	10	24	54,5	58,5	80	91	11	22	55
K1659.3103X60	plata metalizada	recubierto con plástico	3	M10	16	21	22	37	10	24	54,5	58,5	80	91	11	22	60
K1659.3106X15	plata	cromado con un brillo intenso	3	M10	16	21	22	37	10	24	54,5	58,5	80	91	11	22	15
K1659.3106X20	plata	cromado con un brillo intenso	3	M10	16	21	22	37	10	24	54,5	58,5	80	91	11	22	20
K1659.3106X25	plata	cromado con un brillo intenso	3	M10	16	21	22	37	10	24	54,5	58,5	80	91	11	22	25
K1659.3106X30	plata	cromado con un brillo intenso	3	M10	16	21	22	37	10	24	54,5	58,5	80	91	11	22	30
K1659.3106X35	plata	cromado con un brillo intenso	3	M10	16	21	22	37	10	24	54,5	58,5	80	91	11	22	35
K1659.3106X40	plata	cromado con un brillo intenso	3	M10	16	21	22	37	10	24	54,5	58,5	80	91	11	22	40
K1659.3106X45	plata	cromado con un brillo intenso	3	M10	16	21	22	37	10	24	54,5	58,5	80	91	11	22	45
K1659.3106X50	plata	cromado con un brillo intenso	3	M10	16	21	22	37	10	24	54,5	58,5	80	91	11	22	50
K1659.3106X55	plata	cromado con un brillo intenso	3	M10	16	21	22	37	10	24	54,5	58,5	80	91	11	22	55
K1659.3106X60	plata	cromado con un brillo intenso	3	M10	16	21	22	37	10	24	54,5	58,5	80	91	11	22	60
K1659.4101X20	negro con acabado satinado	recubierto con plástico	4	M10	19	27	27,5	43	10	27	63	67,5	95	109	13	24	20
K1659.4101X25	negro con acabado satinado	recubierto con plástico	4	M10	19	27	27,5	43	10	27	63	67,5	95	109	13	24	25
K1659.4101X30	negro con acabado satinado	recubierto con plástico	4	M10	19	27	27,5	43	10	27	63	67,5	95	109	13	24	30
K1659.4101X35	negro con acabado satinado	recubierto con plástico	4	M10	19	27	27,5	43	10	27	63	67,5	95	109	13	24	35
K1659.4101X40	negro con acabado satinado	recubierto con plástico	4	M10	19	27	27,5	43	10	27	63	67,5	95	109	13	24	40
K1659.4101X45	negro con acabado satinado	recubierto con plástico	4	M10	19	27	27,5	43	10	27	63	67,5	95	109	13	24	45
K1659.4101X50	negro con acabado satinado	recubierto con plástico	4	M10	19	27	27,5	43	10	27	63	67,5	95	109	13	24	50
K1659.4101X55	negro con acabado satinado	recubierto con plástico	4	M10	19	27	27,5	43	10	27	63	67,5	95	109	13	24	55
K1659.4101X60	negro con acabado satinado	recubierto con plástico	4	M10	19	27	27,5	43	10	27	63	67,5	95	109	13	24	60
K1659.4101X70	negro con acabado satinado	recubierto con plástico	4	M10	19	27	27,5	43	10	27	63	67,5	95	109	13	24	70
K1659.4101X80	negro con acabado satinado	recubierto con plástico	4	M10	19	27	27,5	43	10	27	63	67,5	95	109	13	24	80
K1659.4101X90	negro con acabado satinado	recubierto con plástico	4	M10	19	27	27,5	43	10	27	63	67,5	95	109	13	24	90
K1659.4102X20	naranja puro RAL 2004	recubierto con plástico	4	M10	19	27	27,5	43	10	27	63	67,5	95	109	13	24	20
K1659.4102X25	naranja puro RAL 2004	recubierto con plástico	4	M10	19	27	27,5	43	10	27	63	67,5	95	109	13	24	25
K1659.4102X30	naranja puro RAL 2004	recubierto con plástico	4	M10	19	27	27,5	43	10	27	63	67,5	95	109	13	24	30
K1659.4102X35	naranja puro RAL 2004	recubierto con plástico	4	M10	19	27	27,5	43	10	27	63	67,5	95	109	13	24	35
K1659.4102X40	naranja puro RAL 2004	recubierto con plástico	4	M10	19	27	27,5	43	10	27	63	67,5	95	109	13	24	40
K1659.4102X45	naranja puro RAL 2004	recubierto con plástico	4	M10	19	27	27,5	43	10	27	63	67,5	95	109	13	24	45
K1659.4102X50	naranja puro RAL 2004	recubierto con plástico	4	M10	19	27	27,5	43	10	27	63	67,5	95	109	13	24	50
K1659.4102X55	naranja puro RAL 2004	recubierto con plástico	4	M10	19	27	27,5	43	10	27	63	67,5	95	109	13	24	55
K1659.4102X60	naranja puro RAL 2004	recubierto con plástico	4	M10	19	27	27,5	43	10	27	63	67,5	95	109	13	24	60
K1659.4102X70	naranja puro RAL 2004	recubierto con plástico	4	M10	19	27	27,5	43	10	27	63	67,5	95	109	13	24	70
K1659.4102X80	naranja puro RAL 2004	recubierto con plástico	4	M10	19	27	27,5	43	10	27	63	67,5	95	109	13	24	80
K1659.4102X90	naranja puro RAL 2004	recubierto con plástico	4	M10	19	27	27,5	43	10	27	63	67,5	95	109	13	24	90
K1659.4103X20	plata metalizada	recubierto con plástico	4	M10	19	27	27,5	43	10	27	63	67,5	95	109	13	24	20
K1659.4103X25	plata metalizada	recubierto con plástico	4	M10	19	27	27,5	43	10	27	63	67,5	95	109	13	24	25
K1659.4103X30	plata metalizada	recubierto con plástico	4	M10	19	27	27,5	43	10	27	63	67,5	95	109	13	24	30
K1659.4103X35	plata metalizada	recubierto con plástico	4	M10	19	27	27,5	43	10	27	63	67,5	95	109	13	24	35
K1659.4103X40	plata metalizada	recubierto con plástico	4	M10	19	27	27,5	43	10	27	63	67,5	95	109	13	24	40
K1659.4103X45	plata metalizada	recubierto con plástico	4	M10	19	27	27,5	43	10	27	63	67,5	95	109	13	24	45
K1659.4103X50	plata metalizada	recubierto con plástico	4	M10	19	27	27,5	43	10	27	63	67,5	95	109	13	24	50
K1659.4103X55	plata metalizada	recubierto con plástico	4	M10	19	27	27,5	43	10	27	63	67,5	95	109	13	24	55
K1659.4103X60	plata metalizada	recubierto con plástico	4	M10	19	27	27,5	43	10	27	63	67,5	95	109	13	24	60
K1659.4103X70	plata metalizada	recubierto con plástico	4	M10	19	27	27,5	43	10	27	63	67,5	95	109	13	24	70
K1659.4103X80	plata metalizada	recubierto con plástico	4	M10	19	27	27,5	43	10	27	63	67,5	95	109	13	24	80

Palancas de sujeción de zinc con rosca exterior, partes de acero pasivadas en azul

Nuestros productos

Referencia	Color del cuerpo de base	Superficie cuerpo de base	Tamaño	X	D	D1	D2	H	H1	H2	H3	H4	A	A1	B	Número de dientes	L
K1659.4103X90	plata metalizada	recubierto con plástico	4	M10	19	27	27,5	43	10	27	63	67,5	95	109	13	24	90
K1659.4106X20	plata	cromado con un brillo intenso	4	M10	19	27	27,5	43	10	27	63	67,5	95	109	13	24	20
K1659.4106X25	plata	cromado con un brillo intenso	4	M10	19	27	27,5	43	10	27	63	67,5	95	109	13	24	25
K1659.4106X30	plata	cromado con un brillo intenso	4	M10	19	27	27,5	43	10	27	63	67,5	95	109	13	24	30
K1659.4106X35	plata	cromado con un brillo intenso	4	M10	19	27	27,5	43	10	27	63	67,5	95	109	13	24	35
K1659.4106X40	plata	cromado con un brillo intenso	4	M10	19	27	27,5	43	10	27	63	67,5	95	109	13	24	40
K1659.4106X45	plata	cromado con un brillo intenso	4	M10	19	27	27,5	43	10	27	63	67,5	95	109	13	24	45
K1659.4106X50	plata	cromado con un brillo intenso	4	M10	19	27	27,5	43	10	27	63	67,5	95	109	13	24	50
K1659.4106X55	plata	cromado con un brillo intenso	4	M10	19	27	27,5	43	10	27	63	67,5	95	109	13	24	55
K1659.4106X60	plata	cromado con un brillo intenso	4	M10	19	27	27,5	43	10	27	63	67,5	95	109	13	24	60
K1659.4106X70	plata	cromado con un brillo intenso	4	M10	19	27	27,5	43	10	27	63	67,5	95	109	13	24	70
K1659.4106X80	plata	cromado con un brillo intenso	4	M10	19	27	27,5	43	10	27	63	67,5	95	109	13	24	80
K1659.4106X90	plata	cromado con un brillo intenso	4	M10	19	27	27,5	43	10	27	63	67,5	95	109	13	24	90
K1659.4121X20	negro con acabado satinado	recubierto con plástico	4	M12	19	27	27,5	43	10	27	63	67,5	95	109	13	24	20
K1659.4121X25	negro con acabado satinado	recubierto con plástico	4	M12	19	27	27,5	43	10	27	63	67,5	95	109	13	24	25
K1659.4121X30	negro con acabado satinado	recubierto con plástico	4	M12	19	27	27,5	43	10	27	63	67,5	95	109	13	24	30
K1659.4121X35	negro con acabado satinado	recubierto con plástico	4	M12	19	27	27,5	43	10	27	63	67,5	95	109	13	24	35
K1659.4121X40	negro con acabado satinado	recubierto con plástico	4	M12	19	27	27,5	43	10	27	63	67,5	95	109	13	24	40
K1659.4121X45	negro con acabado satinado	recubierto con plástico	4	M12	19	27	27,5	43	10	27	63	67,5	95	109	13	24	45
K1659.4121X50	negro con acabado satinado	recubierto con plástico	4	M12	19	27	27,5	43	10	27	63	67,5	95	109	13	24	50
K1659.4121X55	negro con acabado satinado	recubierto con plástico	4	M12	19	27	27,5	43	10	27	63	67,5	95	109	13	24	55
K1659.4121X60	negro con acabado satinado	recubierto con plástico	4	M12	19	27	27,5	43	10	27	63	67,5	95	109	13	24	60
K1659.4121X70	negro con acabado satinado	recubierto con plástico	4	M12	19	27	27,5	43	10	27	63	67,5	95	109	13	24	70
K1659.4121X80	negro con acabado satinado	recubierto con plástico	4	M12	19	27	27,5	43	10	27	63	67,5	95	109	13	24	80
K1659.4121X90	negro con acabado satinado	recubierto con plástico	4	M12	19	27	27,5	43	10	27	63	67,5	95	109	13	24	90
K1659.4122X20	naranja puro RAL 2004	recubierto con plástico	4	M12	19	27	27,5	43	10	27	63	67,5	95	109	13	24	20
K1659.4122X25	naranja puro RAL 2004	recubierto con plástico	4	M12	19	27	27,5	43	10	27	63	67,5	95	109	13	24	25
K1659.4122X30	naranja puro RAL 2004	recubierto con plástico	4	M12	19	27	27,5	43	10	27	63	67,5	95	109	13	24	30
K1659.4122X35	naranja puro RAL 2004	recubierto con plástico	4	M12	19	27	27,5	43	10	27	63	67,5	95	109	13	24	35
K1659.4122X40	naranja puro RAL 2004	recubierto con plástico	4	M12	19	27	27,5	43	10	27	63	67,5	95	109	13	24	40
K1659.4122X45	naranja puro RAL 2004	recubierto con plástico	4	M12	19	27	27,5	43	10	27	63	67,5	95	109	13	24	45
K1659.4122X50	naranja puro RAL 2004	recubierto con plástico	4	M12	19	27	27,5	43	10	27	63	67,5	95	109	13	24	50
K1659.4122X55	naranja puro RAL 2004	recubierto con plástico	4	M12	19	27	27,5	43	10	27	63	67,5	95	109	13	24	55
K1659.4122X60	naranja puro RAL 2004	recubierto con plástico	4	M12	19	27	27,5	43	10	27	63	67,5	95	109	13	24	60
K1659.4122X70	naranja puro RAL 2004	recubierto con plástico	4	M12	19	27	27,5	43	10	27	63	67,5	95	109	13	24	70
K1659.4122X80	naranja puro RAL 2004	recubierto con plástico	4	M12	19	27	27,5	43	10	27	63	67,5	95	109	13	24	80
K1659.4122X90	naranja puro RAL 2004	recubierto con plástico	4	M12	19	27	27,5	43	10	27	63	67,5	95	109	13	24	90
K1659.4123X20	plata metalizada	recubierto con plástico	4	M12	19	27	27,5	43	10	27	63	67,5	95	109	13	24	20
K1659.4123X25	plata metalizada	recubierto con plástico	4	M12	19	27	27,5	43	10	27	63	67,5	95	109	13	24	25
K1659.4123X30	plata metalizada	recubierto con plástico	4	M12	19	27	27,5	43	10	27	63	67,5	95	109	13	24	30
K1659.4123X35	plata metalizada	recubierto con plástico	4	M12	19	27	27,5	43	10	27	63	67,5	95	109	13	24	35
K1659.4123X40	plata metalizada	recubierto con plástico	4	M12	19	27	27,5	43	10	27	63	67,5	95	109	13	24	40
K1659.4123X45	plata metalizada	recubierto con plástico	4	M12	19	27	27,5	43	10	27	63	67,5	95	109	13	24	45
K1659.4123X50	plata metalizada	recubierto con plástico	4	M12	19	27	27,5	43	10	27	63	67,5	95	109	13	24	50
K1659.4123X55	plata metalizada	recubierto con plástico	4	M12	19	27	27,5	43	10	27	63	67,5	95	109	13	24	55
K1659.4123X60	plata metalizada	recubierto con plástico	4	M12	19	27	27,5	43	10	27	63	67,5	95	109	13	24	60
K1659.4123X70	plata metalizada	recubierto con plástico	4	M12	19	27	27,5	43	10	27	63	67,5	95	109	13	24	70
K1659.4123X80	plata metalizada	recubierto con plástico	4	M12	19	27	27,5	43	10	27	63	67,5	95	109	13	24	80
K1659.4123X90	plata metalizada	recubierto con plástico	4	M12	19	27	27,5	43	10	27	63	67,5	95	109	13	24	90
K1659.4126X20	plata	cromado con un brillo intenso	4	M12	19	27	27,5	43	10	27	63	67,5	95	109	13	24	20
K1659.4126X25	plata	cromado con un brillo intenso	4	M12	19	27	27,5	43	10	27	63	67,5	95	109	13	24	25
K1659.4126X30	plata	cromado con un brillo intenso	4	M12	19	27	27,5	43	10	27	63	67,5	95	109	13	24	30
K1659.4126X35	plata	cromado con un brillo intenso	4	M12	19	27	27,5	43	10	27	63	67,5	95	109	13	24	35
K1659.4126X40	plata	cromado con un brillo intenso	4	M12	19	27	27,5	43	10	27	63	67,5	95	109	13	24	40
K1659.4126X45	plata	cromado con un brillo intenso	4	M12	19	27	27,5	43	10	27	63	67,5	95	109	13	24	45
K1659.4126X50	plata	cromado con un brillo intenso	4	M12	19	27	27,5	43	10	27	63	67,5	95	109	13	24	50
K1659.4126X55	plata	cromado con un brillo intenso	4	M12	19	27	27,5	43	10	27	63	67,5	95	109	13	24	60
K1659.4126X60	plata	cromado con un brillo intenso	4	M12	19	27	27,5	43	10	27	63	67,5	95	109	13	24	55
K1659.4126X70	plata	cromado con un brillo intenso	4	M12	19	27	27,5	43	10	27	63	67,5	95	109	13	24	70
K1659.4126X80	plata	cromado con un brillo intenso	4	M12	19	27	27,5	43	10	27	63	67,5	95	109	13	24	80
K1659.4126X90	plata	cromado con un brillo intenso	4	M12	19	27	27,5	43	10	27	63	67,5	95	109	13	24	90

Palancas de sujeción de zinc con rosca exterior, partes de acero pasivadas en azul

Nuestros productos

Referencia	Color del cuerpo de base	Superficie cuerpo de base	Tamaño	X	D	D1	D2	H	H1	H2	H3	H4	A	A1	B	Número de dientes	L
K1659.5121X25	negro con acabado satinado	recubierto con plástico	5	M12	23	31	32	49	12	31,5	73	77,5	110	126	15	26	25
K1659.5121X30	negro con acabado satinado	recubierto con plástico	5	M12	23	31	32	49	12	31,5	73	77,5	110	126	15	26	30
K1659.5121X35	negro con acabado satinado	recubierto con plástico	5	M12	23	31	32	49	12	31,5	73	77,5	110	126	15	26	35
K1659.5121X40	negro con acabado satinado	recubierto con plástico	5	M12	23	31	32	49	12	31,5	73	77,5	110	126	15	26	40
K1659.5121X45	negro con acabado satinado	recubierto con plástico	5	M12	23	31	32	49	12	31,5	73	77,5	110	126	15	26	45
K1659.5121X50	negro con acabado satinado	recubierto con plástico	5	M12	23	31	32	49	12	31,5	73	77,5	110	126	15	26	50
K1659.5121X55	negro con acabado satinado	recubierto con plástico	5	M12	23	31	32	49	12	31,5	73	77,5	110	126	15	26	55
K1659.5121X60	negro con acabado satinado	recubierto con plástico	5	M12	23	31	32	49	12	31,5	73	77,5	110	126	15	26	60
K1659.5121X70	negro con acabado satinado	recubierto con plástico	5	M12	23	31	32	49	12	31,5	73	77,5	110	126	15	26	70
K1659.5121X80	negro con acabado satinado	recubierto con plástico	5	M12	23	31	32	49	12	31,5	73	77,5	110	126	15	26	80
K1659.5121X90	negro con acabado satinado	recubierto con plástico	5	M12	23	31	32	49	12	31,5	73	77,5	110	126	15	26	90
K1659.5122X25	naranja puro RAL 2004	recubierto con plástico	5	M12	23	31	32	49	12	31,5	73	77,5	110	126	15	26	25
K1659.5122X30	naranja puro RAL 2004	recubierto con plástico	5	M12	23	31	32	49	12	31,5	73	77,5	110	126	15	26	30
K1659.5122X35	naranja puro RAL 2004	recubierto con plástico	5	M12	23	31	32	49	12	31,5	73	77,5	110	126	15	26	35
K1659.5122X40	naranja puro RAL 2004	recubierto con plástico	5	M12	23	31	32	49	12	31,5	73	77,5	110	126	15	26	40
K1659.5122X45	naranja puro RAL 2004	recubierto con plástico	5	M12	23	31	32	49	12	31,5	73	77,5	110	126	15	26	45
K1659.5122X50	naranja puro RAL 2004	recubierto con plástico	5	M12	23	31	32	49	12	31,5	73	77,5	110	126	15	26	50
K1659.5122X55	naranja puro RAL 2004	recubierto con plástico	5	M12	23	31	32	49	12	31,5	73	77,5	110	126	15	26	55
K1659.5122X60	naranja puro RAL 2004	recubierto con plástico	5	M12	23	31	32	49	12	31,5	73	77,5	110	126	15	26	60
K1659.5122X70	naranja puro RAL 2004	recubierto con plástico	5	M12	23	31	32	49	12	31,5	73	77,5	110	126	15	26	70
K1659.5122X80	naranja puro RAL 2004	recubierto con plástico	5	M12	23	31	32	49	12	31,5	73	77,5	110	126	15	26	80
K1659.5122X90	naranja puro RAL 2004	recubierto con plástico	5	M12	23	31	32	49	12	31,5	73	77,5	110	126	15	26	90
K1659.5123X25	plata metalizada	recubierto con plástico	5	M12	23	31	32	49	12	31,5	73	77,5	110	126	15	26	25
K1659.5123X30	plata metalizada	recubierto con plástico	5	M12	23	31	32	49	12	31,5	73	77,5	110	126	15	26	30
K1659.5123X35	plata metalizada	recubierto con plástico	5	M12	23	31	32	49	12	31,5	73	77,5	110	126	15	26	35
K1659.5123X40	plata metalizada	recubierto con plástico	5	M12	23	31	32	49	12	31,5	73	77,5	110	126	15	26	40
K1659.5123X45	plata metalizada	recubierto con plástico	5	M12	23	31	32	49	12	31,5	73	77,5	110	126	15	26	45
K1659.5123X50	plata metalizada	recubierto con plástico	5	M12	23	31	32	49	12	31,5	73	77,5	110	126	15	26	50
K1659.5123X55	plata metalizada	recubierto con plástico	5	M12	23	31	32	49	12	31,5	73	77,5	110	126	15	26	55
K1659.5123X60	plata metalizada	recubierto con plástico	5	M12	23	31	32	49	12	31,5	73	77,5	110	126	15	26	60
K1659.5123X70	plata metalizada	recubierto con plástico	5	M12	23	31	32	49	12	31,5	73	77,5	110	126	15	26	70
K1659.5123X80	plata metalizada	recubierto con plástico	5	M12	23	31	32	49	12	31,5	73	77,5	110	126	15	26	80
K1659.5123X90	plata metalizada	recubierto con plástico	5	M12	23	31	32	49	12	31,5	73	77,5	110	126	15	26	90
K1659.5126X25	plata	cromado con un brillo intenso	5	M12	23	31	32	49	12	31,5	73	77,5	110	126	15	26	25
K1659.5126X30	plata	cromado con un brillo intenso	5	M12	23	31	32	49	12	31,5	73	77,5	110	126	15	26	30
K1659.5126X35	plata	cromado con un brillo intenso	5	M12	23	31	32	49	12	31,5	73	77,5	110	126	15	26	35
K1659.5126X40	plata	cromado con un brillo intenso	5	M12	23	31	32	49	12	31,5	73	77,5	110	126	15	26	40
K1659.5126X45	plata	cromado con un brillo intenso	5	M12	23	31	32	49	12	31,5	73	77,5	110	126	15	26	45
K1659.5126X50	plata	cromado con un brillo intenso	5	M12	23	31	32	49	12	31,5	73	77,5	110	126	15	26	50
K1659.5126X55	plata	cromado con un brillo intenso	5	M12	23	31	32	49	12	31,5	73	77,5	110	126	15	26	55
K1659.5126X60	plata	cromado con un brillo intenso	5	M12	23	31	32	49	12	31,5	73	77,5	110	126	15	26	60
K1659.5126X70	plata	cromado con un brillo intenso	5	M12	23	31	32	49	12	31,5	73	77,5	110	126	15	26	70
K1659.5126X80	plata	cromado con un brillo intenso	5	M12	23	31	32	49	12	31,5	73	77,5	110	126	15	26	80
K1659.5126X90	plata	cromado con un brillo intenso	5	M12	23	31	32	49	12	31,5	73	77,5	110	126	15	26	90
K1659.5161X25	negro con acabado satinado	recubierto con plástico	5	M16	23	31	32	49	12	31,10	73	77,10	110	126	15	26	25
K1659.5161X30	negro con acabado satinado	recubierto con plástico	5	M16	23	31	32	49	12	31,10	73	77,10	110	126	15	26	30
K1659.5161X35	negro con acabado satinado	recubierto con plástico	5	M16	23	31	32	49	12	31,10	73	77,10	110	126	15	26	35
K1659.5161X40	negro con acabado satinado	recubierto con plástico	5	M16	23	31	32	49	12	31,10	73	77,10	110	126	15	26	40
K1659.5161X45	negro con acabado satinado	recubierto con plástico	5	M16	23	31	32	49	12	31,10	73	77,10	110	126	15	26	45
K1659.5161X50	negro con acabado satinado	recubierto con plástico	5	M16	23	31	32	49	12	31,10	73	77,10	110	126	15	26	50
K1659.5161X55	negro con acabado satinado	recubierto con plástico	5	M16	23	31	32	49	12	31,10	73	77,10	110	126	15	26	55
K1659.5161X60	negro con acabado satinado	recubierto con plástico	5	M16	23	31	32	49	12	31,10	73	77,10	110	126	15	26	60
K1659.5161X70	negro con acabado satinado	recubierto con plástico	5	M16	23	31	32	49	12	31,10	73	77,10	110	126	15	26	70
K1659.5161X80	negro con acabado satinado	recubierto con plástico	5	M16	23	31	32	49	12	31,10	73	77,10	110	126	15	26	80
K1659.5161X90	negro con acabado satinado	recubierto con plástico	5	M16	23	31	32	49	12	31,10	73	77,10	110	126	15	26	90
K1659.5162X25	naranja puro RAL 2004	recubierto con plástico	5	M16	23	31	32	49	12	31,10	73	77,10	110	126	15	26	25
K1659.5162X30	naranja puro RAL 2004	recubierto con plástico	5	M16	23	31	32	49	12	31,10	73	77,10	110	126	15	26	30
K1659.5162X35	naranja puro RAL 2004	recubierto con plástico	5	M16	23	31	32	49	12	31,10	73	77,10	110	126	15	26	35
K1659.5162X40	naranja puro RAL 2004	recubierto con plástico	5	M16	23	31	32	49	12	31,10	73	77,10	110	126	15	26	40
K1659.5162X45	naranja puro RAL 2004	recubierto con plástico	5	M16	23	31	32	49	12	31,10	73	77,10	110	126	15	26	45
K1659.5162X50	naranja puro RAL 2004	recubierto con plástico	5	M16	23	31	32	49	12	31,10	73	77,10	110	126	15	26	50

Palancas de sujeción de zinc con rosca exterior, partes de acero pasivadas en azul

Nuestros productos

Referencia	Color del cuerpo de base	Superficie cuerpo de base	Tamaño	X	D	D1	D2	H	H1	H2	H3	H4	A	A1	B	Número de dientes	L
K1659.5162X55	naranja puro RAL 2004	recubierto con plástico	5	M16	23	31	32	49	12	31,10	73	77,10	110	126	15	26	55
K1659.5162X60	naranja puro RAL 2004	recubierto con plástico	5	M16	23	31	32	49	12	31,10	73	77,10	110	126	15	26	60
K1659.5162X70	naranja puro RAL 2004	recubierto con plástico	5	M16	23	31	32	49	12	31,10	73	77,10	110	126	15	26	70
K1659.5162X80	naranja puro RAL 2004	recubierto con plástico	5	M16	23	31	32	49	12	31,10	73	77,10	110	126	15	26	80
K1659.5162X90	naranja puro RAL 2004	recubierto con plástico	5	M16	23	31	32	49	12	31,10	73	77,10	110	126	15	26	90
K1659.5163X25	plata metalizada	recubierto con plástico	5	M16	23	31	32	49	12	31,10	73	77,10	110	126	15	26	25
K1659.5163X30	plata metalizada	recubierto con plástico	5	M16	23	31	32	49	12	31,10	73	77,10	110	126	15	26	30
K1659.5163X35	plata metalizada	recubierto con plástico	5	M16	23	31	32	49	12	31,10	73	77,10	110	126	15	26	35
K1659.5163X40	plata metalizada	recubierto con plástico	5	M16	23	31	32	49	12	31,10	73	77,10	110	126	15	26	40
K1659.5163X45	plata metalizada	recubierto con plástico	5	M16	23	31	32	49	12	31,10	73	77,10	110	126	15	26	45
K1659.5163X50	plata metalizada	recubierto con plástico	5	M16	23	31	32	49	12	31,10	73	77,10	110	126	15	26	50
K1659.5163X55	plata metalizada	recubierto con plástico	5	M16	23	31	32	49	12	31,10	73	77,10	110	126	15	26	55
K1659.5163X60	plata metalizada	recubierto con plástico	5	M16	23	31	32	49	12	31,10	73	77,10	110	126	15	26	60
K1659.5163X70	plata metalizada	recubierto con plástico	5	M16	23	31	32	49	12	31,10	73	77,10	110	126	15	26	70
K1659.5163X80	plata metalizada	recubierto con plástico	5	M16	23	31	32	49	12	31,10	73	77,10	110	126	15	26	80
K1659.5163X90	plata metalizada	recubierto con plástico	5	M16	23	31	32	49	12	31,10	73	77,10	110	126	15	26	90
K1659.5166X25	plata	cromado con un brillo intenso	5	M16	23	31	32	49	12	31,10	73	77,10	110	126	15	26	25
K1659.5166X30	plata	cromado con un brillo intenso	5	M16	23	31	32	49	12	31,10	73	77,10	110	126	15	26	30
K1659.5166X35	plata	cromado con un brillo intenso	5	M16	23	31	32	49	12	31,10	73	77,10	110	126	15	26	35
K1659.5166X40	plata	cromado con un brillo intenso	5	M16	23	31	32	49	12	31,10	73	77,10	110	126	15	26	40
K1659.5166X45	plata	cromado con un brillo intenso	5	M16	23	31	32	49	12	31,10	73	77,10	110	126	15	26	45
K1659.5166X50	plata	cromado con un brillo intenso	5	M16	23	31	32	49	12	31,10	73	77,10	110	126	15	26	50
K1659.5166X55	plata	cromado con un brillo intenso	5	M16	23	31	32	49	12	31,10	73	77,10	110	126	15	26	55
K1659.5166X60	plata	cromado con un brillo intenso	5	M16	23	31	32	49	12	31,10	73	77,10	110	126	15	26	60
K1659.5166X70	plata	cromado con un brillo intenso	5	M16	23	31	32	49	12	31,10	73	77,10	110	126	15	26	70
K1659.5166X80	plata	cromado con un brillo intenso	5	M16	23	31	32	49	12	31,10	73	77,10	110	126	15	26	80
K1659.5166X90	plata	cromado con un brillo intenso	5	M16	23	31	32	49	12	31,10	73	77,10	110	126	15	26	90