HEYPAC

SUMINISTRA PRESIÓN A LA INDUSTRIA

CESEHSA soluciones

Presión sostenida

Flujo por demanda

Aprobación ATEX Ex II 2 G D,c T6

Flujo infinitamente variable

Eficacia energética

Presiones de fluido desde 5 hasta 680 bar

Ingeniería de calidad

Disponibilidad mundial

BOMBAS KR y GX

Bombas accionadas por aire y fuentes de energía

cesehsa.com.mx 01 800 237 3472 info@cesehsa.com.mx

La empresa

HEYPAC es líder mundial en el desarrollo, la fabricación y la comercialización de una de las líneas más avanzadas en bombas de fluidos accionadas por aire y unidades de energía hidráulica.

La empresa se fundó en 1978 y, desde entonces, ha desarrollado una exclusiva línea de productos de equipos hidráulicos para satisfacer requisitos industriales de "potencia por demanda".

Gracias al diseño robusto y a la calidad de la fabricación de la línea, se puede lograr un producto rentable y eficaz energéticamente para utilizar con una gran variedad de fluidos en diversas aplicaciones industriales, móviles y marinas.

Las series GX y KR incluyen una amplia Línea de opciones de flujo y de presión, que pueden suministrarse en forma de bomba básica, completa con un depósito integrado o como una unidad de alimentación totalmente montada.

La amplia Línea de accesorios complementarios asegura que las bombas de las series GX y KR puedan hacerse a medida para adaptarse a una gran variedad de aplicaciones en las condiciones más exigentes.

Las bombas de fluido accionadas por aire y las unidades de energía hidráulica **HEYPAC** se diseñan y se fabrican en el Reino Unido, conforme a un sistema de gestión de la calidad aprobado por Lloyd's Register Quality Assurance según la norma ISO9001:2000.

Los productos **HEYPAC** se han vendido en todo el mundo a través de nuestras propias empresas asociadas y nuestros distribuidores autorizados, que operan en Europa, Norteamérica, África, Oriente Medio, Extremo Oriente y Australia. Todas las empresas asociadas y los distribuidores han sido capacitados, y poseen el conocimiento necesario para ofrecer consejos sobre la aplicación, información sobre la disponibilidad local del producto, servicio de asistencia posventa y centros de servicio técnico. Más detalles están disponibles a pedido o en el sitio web: www.heypac.com.

La información técnica contenida en este catálogo, que no tiene el propósito de ser exhaustivo, ha sido proporcionada por **HEYPAC** Limited como una guía general y no debe utilizarse como una alternativa para obtener asesoramiento técnico individual específico para la aplicación prevista. Aunque esta información ha sido preparada de buena fe, no constituye una declaración o una garantía, expresa o implícita, ni la constituirá; por otra parte, **HEYPAC** Limited o cualquiera de sus respectivos funcionarios, empleados o agentes no asumen responsabilidad alguna respecto de la precisión o de la integridad de la información contenida en este catálogo ni la asumirán y toda responsabilidad queda expresamente desestimada.

Índice

Funcionamiento principal	Página 3
Línea GX	Página 4
Línea KR	Página 6
Tamaños y especificaciones	Página 8
Consideraciones acerca de la instalación	Página 9
Accesorios	Página 10
Como ordenar	Página 16

Funcionamiento

La **HEYPAC** es una bomba hidráulica accionada por aire comprimido, de pistón libre, de ***doble acción*** de suministro ***infinitamente variable***; para uso general, siempre que esté disponible un suministro de aire comprimido. La bomba entrará en ***ciclo automáticamente*** de acuerdo con la demanda del sistema y se parará en condiciones de flujo cero con un ***consumo de energía mínimo***. El flujo y la presión de salida dependen de la relación de intensificación relativa a la presión y el volumen del suministro de aire.

Actualmente, se dispone de bombas de fluido accionadas por aire y las fuentes de energía hidráulica con relaciones de presión fluido-aire desde 2.5:1 hasta 80:1. Todos los modelos emplean accionamientos por aire similares con sólo una variación de tamaño del extremo del fluido para producir las diferentes relaciones de intensificación de presión. Las áreas clave de la construcción de las bombas y su funcionamiento se describen a continuación.

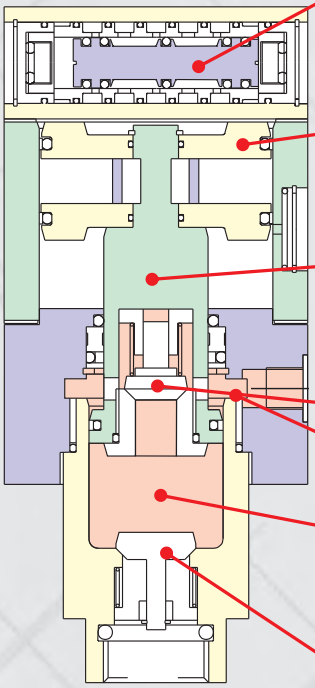

VÁLVULA DE AIRE : una válvula autooscilante que alterna el suministro de aire comprimido a los lados superior e inferior del conjunto del pistón de accionamiento y, de este modo, genera el movimiento de bombeo de la unidad. Un sistema exclusivo de control piloto produce la inversión positiva del carrete.

ACCIONAMIENTO POR AIRE : un pistón de accionamiento ligero completo con juntas autolubricantes permite a la bomba funcionar con un suministro de aire no lubricado.

VÁSTAGO DEL PISTÓN : transmite la energía del aire comprimido al fluido que se está bombeando. El área transversal de este pistón en relación con el pistón de accionamiento por aire proporciona la relación de intensificación de la bomba.

VÁLVULA DE TRANSFERENCIA : se cierra cuando el pistón sube y arrastra fluido hacia la cámara inferior de la bomba B a través de la válvula de succión y, al mismo tiempo, el pistón desplaza el fluido desde la cámara superior A hasta el sistema. Cuando la bomba se invierte y el vástago del pistón empieza a caer, la válvula de succión se cierra por causa del aumento de presión en la cámara inferior y la válvula de transferencia se abre. Luego el fluido es desplazado a través de la válvula de transferencia hasta la cámara superior donde, el exceso de fluido es forzado de nuevo a ingresar en el sistema.

VÁLVULA DE SUCCIÓN : se abre para permitir que el fluido entre en la bomba a medida que sube el conjunto del pistón.

Rendimiento

Modelo	GX025	GX05	GX10	GX20	GX30	GX40	GX60	GX80
Relación fluido: aire	2.5:1	5:1	10:1	20:1	30:1	40:1	60:1	80:1
Fluido P máx. bar (psi)	17.5 (254)	35 (508)	70 (1015)	140 (2030)	210 (3045)	280 (4060)	420 (6090)	560 (8120)
Fluido Q máx. L/min (gpm en EE. UU.)	80 (21.1)	40 (10.6)	20 (5.3)	10 (2.6)	7.5 (1.98)	5.0 (1.3)	3.8 (1.0)	2.5 (0.66)
Fluido Q máx. promedio L/min (gpm en EE. UU.)	22 (5.8)	11 (2.9)	5.5 (1.45)	2.8 (0.74)	2.1 (0.55)	1.4 (0.37)	1.0 (0.26)	0.7 (0.18)

* Para las definiciones de Q Máx y Q Máx promedio vea la sección '**Datos Técnicos**' en la página 7.

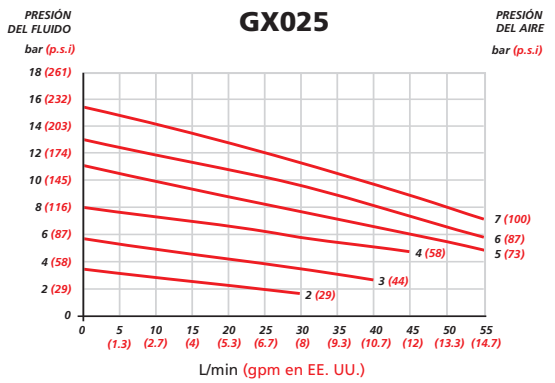

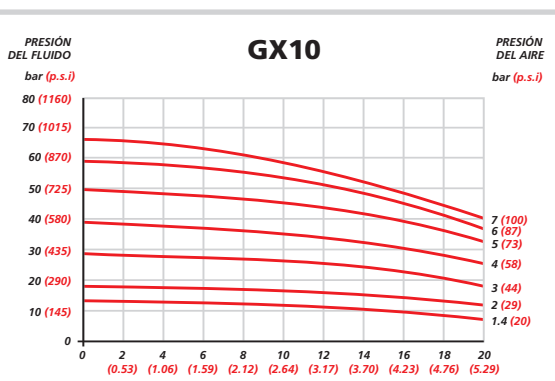

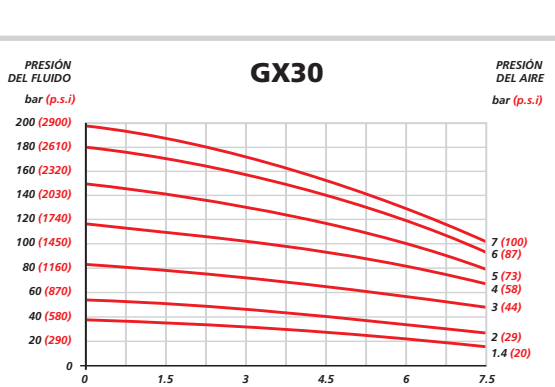

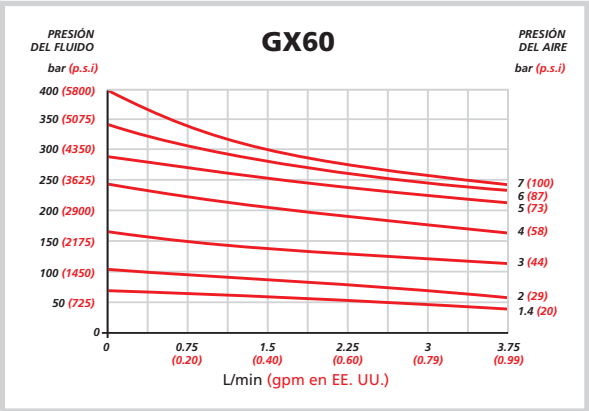

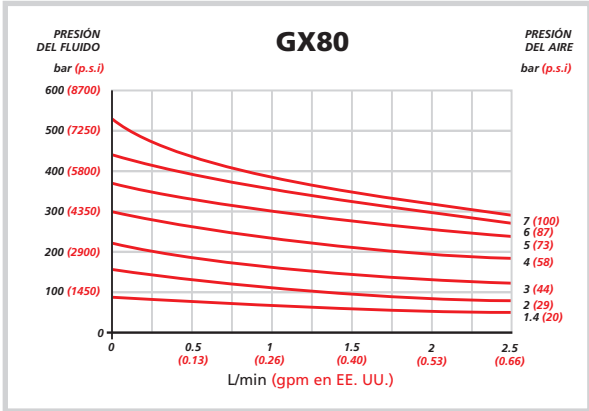

Dimensiones

Modelo	Dim. 'A'	Dim. 'B'
GX025	4 (0.2")	303 (11.9")
GX05	91 (3.6")	188 (7.4")
GX10	73 (2.9")	188 (7.4")
GX20<80	66 (2.6")	188 (7.4")

Dimensiones de otras opciones:
'OO' : como T1, sin brida
'W1' : como R2, sin depósito
'R1' : como R2, Ø depósito 152 (6")
'R3' : como R1, con montaje horizontal
'R4' : como R2, con montaje horizontal

Tipo 'R2'

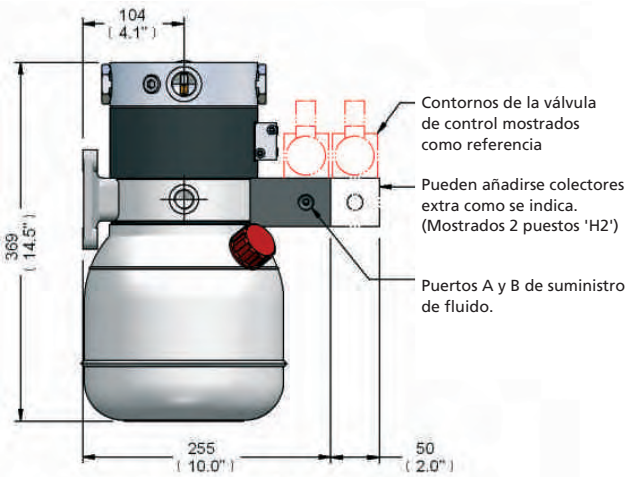

La vista muestra la versión 'H' con manifold.
Permite instalar válvulas de control modulares.

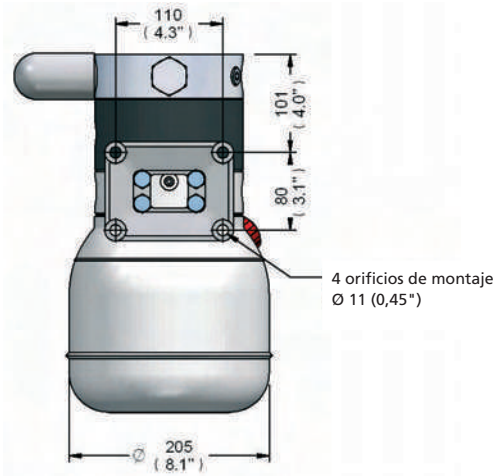

Dejar 180 mm (7") debajo de la bomba para retirar del depósito.

Tipo 'T1'

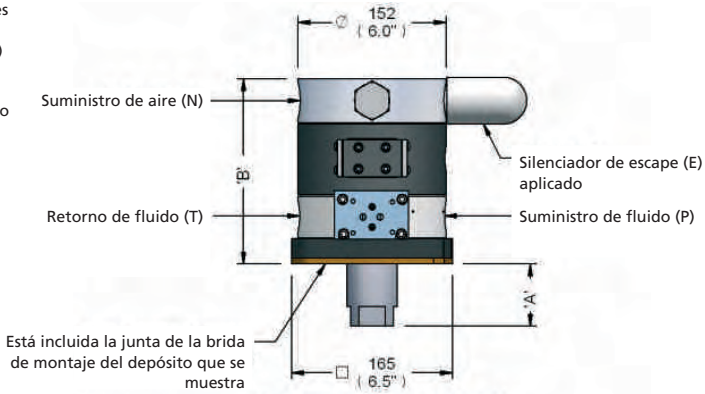

La vista muestra la versión 'M' con placa de montaje sencilla

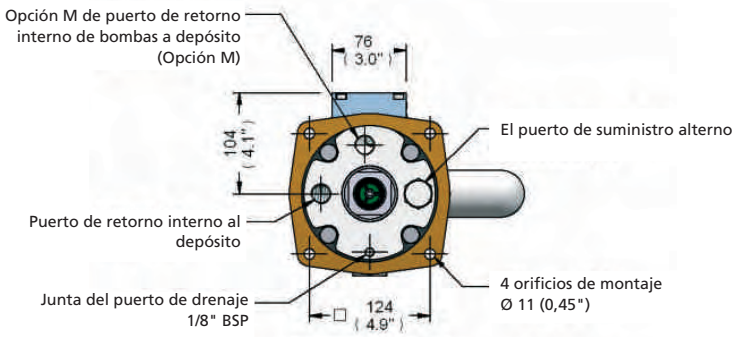

Válvula de escape recomendada en la tapa del depósito Ø 140 (5,5")

Rendimiento

Modelo	KR02	KR05	KR10	KR20	KR40	KR80
Relación fluido : aire	2:1	5:1	10:1	20:1	40:1	80:1
Fluido P máx. bar (psi)	13.5 (200)	42.5 (615)	85 (1230)	170 (2460)	340 (4920)	680 (9840)
Fluido Q máx. L/min (gpm en EE. UU.)	15 (4)	10 (2.65)	5 (1.32)	2.5 (0.65)	1.2 (0.32)	0.5 (0.13)
Fluido Q máx. promedio L/min (gpm en EE. UU.)	4 (1)	2.8 (0.74)	1.4 (0.37)	0.7 (0.18)	0.35 (0.09)	0.17 (0.04)

* Para las definiciones de Q Máx y Q Máx promedio vea la sección 'Datos Técnicos' en la página 7.

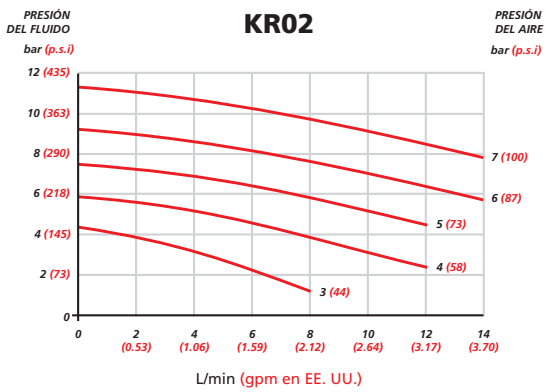

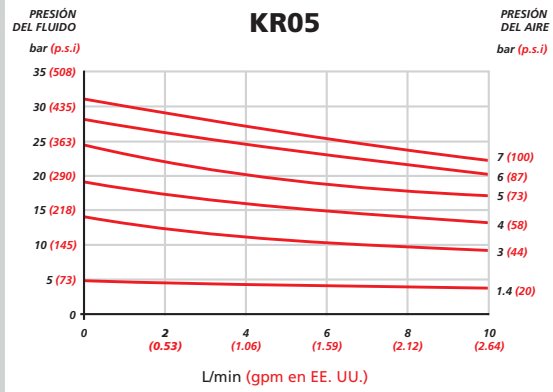

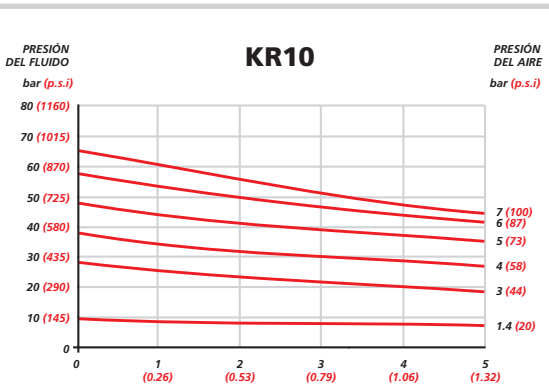

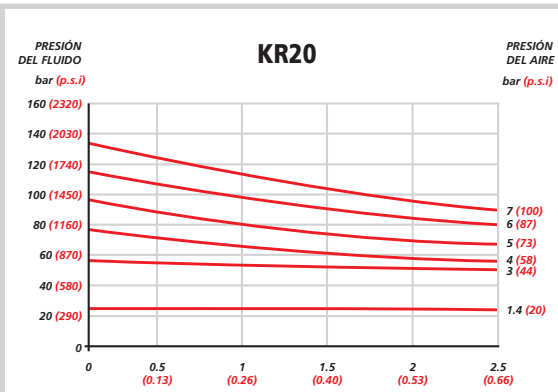

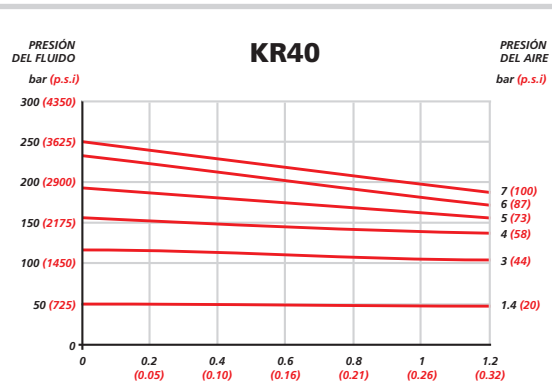

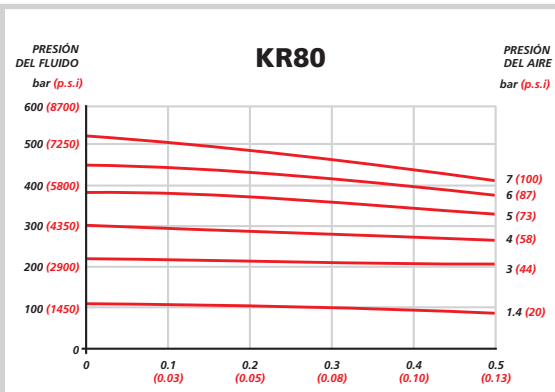

Dimensiones

Modelo	Dim. 'A'	Dim. 'B'
KR02	11 (0.4")	213 (8.4")
KR05 & 10	50 (2.0")	168 (6.6")
KR20 & 40	35 (1.4")	168 (6.6")
KR80	26 (1.0")	168 (6.6")

Dimensiones de otras opciones :
'OO' : como T2, sin brida
'R5M' : como R5, con colector
'W2' : como R5, sin depósito

Tipo R5

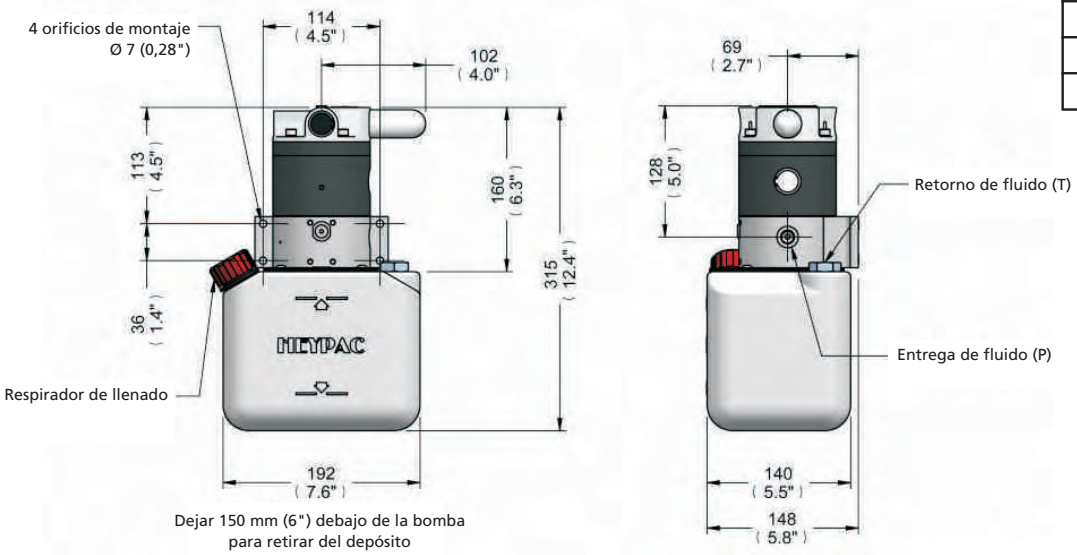

Tipo T2

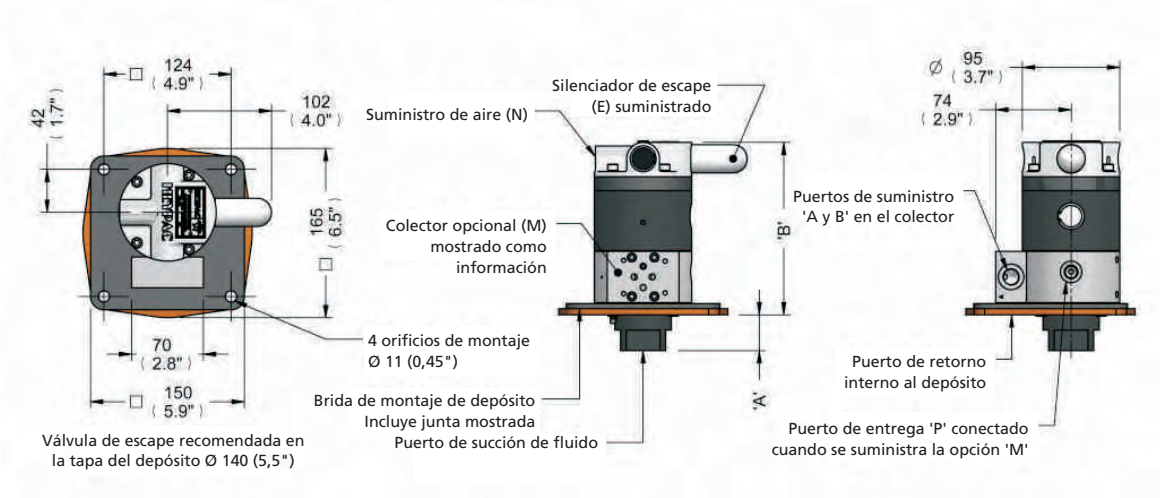

Datos técnicos

Consumo de aire
Para conocer los datos sobre el consumo de aire, póngase en contacto con **HEYPAC** o con su distribuidor local.

Energía hidráulica máxima
Serie GX : 1,5 kW (2 hp)
Serie KR : 0,37kW (0,5 hp)

Velocidad máxima del ciclo
500 ciclos/minuto (intermitente).
Para un trabajo continuo, la velocidad máxima del ciclo debe reducirse a aproximadamente de 50 - 60 ciclos/minuto.
Debe consultarse a HEYPAC sobre las aplicaciones que impliquen un bombeo continuo **HEYPAC**.

Presión máxima del aire
Serie GX : 7 bar (100 psi) **Serie KR** : 8,5 bar (125 psi)

Presión mínima del aire
Series GX y KR : 1,4 bar (20 psi)

Rango de temperatura del fluido
De -5 °C a +70 °C

"Q máx."
Se define como el flujo de bombeo máximo a 500 ciclos/minuto, sólo para el funcionamiento intermitente.

"Q máx. promedio"
Se define como el máximo flujo promedio permisible en el ciclo operativo de todo el sistema, que incluye tanto los períodos de presión sostenida (cuando está parado) como los de suministro de fluido.

Roscas de puertos

Línea GX

Modelo: OO, T1, W1	Succión de fluido		Salida de fluido		Salida de fluido Opción M		Salida alternativa		Conexion neumatica	
	BSP	SAE	BSP	SAE	BSP	SAE	BSP	SAE	BSP	SAE
GX025	2" NPT	2" NPT	G 1"	1" NPT	N/A	N/A	N/A	N/A	G 3/4"	3/4" NPT
GX05	G 2"	2" NPT	G 3/4"	12 SAE	N/A	N/A	N/A	N/A	G 3/4"	3/4" NPT
GX10	G 1 1/2"	1 1/2" NPT	G 3/4"	12 SAE	G 3/8"	6 SAE	G 1/2"	8 SAE	G 3/4"	3/4" NPT
GX20/30/40	G 1"	16 SAE	G 1/2"	8 SAE	G 3/8"	6 SAE	G 1/2"	8 SAE	G 3/4"	3/4" NPT
GX60/80	G 1"	16 SAE	G 3/8"	6 SAE	G 1/4"	4 SAE	G 3/8"	6 SAE	G 3/4"	3/4" NPT
Modelo: R1, R2, R4							**Retorno de fluido**			
							BSP	**SAE**		
GX05	N/A	N/A	G 3/4"	12 SAE	N/A	N/A	G 3/4"	12 SAE	G 3/4"	3/4"NPT
GX10	N/A	N/A	G 3/4"	12 SAE	N/A	N/A	G 3/4"	12 SAE	G 3/4"	3/4"NPT
GX20/30/40	N/A	N/A	G 1/2"	8 SAE	G 3/8"	6 SAE	G 1/2"	8 SAE	G 3/4"	3/4"NPT
GX60/80	N/A	N/A	G 3/8"	6 SAE	G 1/4"	4 SAE	G 3/8"	6 SAE	G 3/4"	3/4"NPT

Línea KR

Modelo: OO, R5, T2, W2	Succión de fluido		Salida de fluido		Salida de fluido Opción M		Retorno de fluido Sólo R5		Conexion neumatica	
	BSP	SAE	BSP	SAE	BSP	SAE	BSP	SAE	BSP	SAE
KR02	G 1"	16 SAE	G 3/8"	6 SAE	N/A	N/A	G 3/8"	6 SAE	G 3/8"	3/8" NPT
KR05	G 1"	16 SAE	G 3/8"	6 SAE	G 3/8"	6 SAE	G 3/8"	6 SAE	G 3/8"	3/8" NPT
KR10	G 1"	16 SAE	G 3/8"	6 SAE	G 3/8"	6 SAE	G 3/8"	6 SAE	G 3/8"	3/8" NPT
KR20	G 1"	16 SAE	G 1/4"	4 SAE	G 3/8"	6 SAE	G 3/8"	6 SAE	G 3/8"	3/8" NPT
KR40	G 1"	16 SAE	G 1/4"	4 SAE	G 3/8"	6 SAE	G 3/8"	6 SAE	G 3/8"	3/8" NPT
KR80	G 1"	16 SAE	G 1/4"	4 SAE	N/A	N/A	G 3/8"	6 SAE	G 3/8"	3/8" NPT

Designación de rosca SAE

SAE	Rosca
16 SAE	1 5/16" - 12UN-2B
12 SAE	1 1/16" - 12UN-2B
8 SAE	3/4" - 16UNF-2B
6 SAE	9/16" - 18UNF-2B
4 SAE	7/16" - 20UNF-2B

Las bombas de las series GX y KR de HEYPAC son productos robustos y de gran calidad, y su extensa vida útil puede prolongarse con una instalación correcta.

Filtración

Los filtros de succión (de 125 ó 40 ì m dependiendo del modelo) se suministran en todas las unidades montadas con un depósito, pero no se incluyen con las bombas de configuración 00, T y W.

Se recomienda un filtro adicional de 25 ì m o superior para el sistema. Puede suministrarse un kit de tubo de succión ampliado, completo con filtro de succión, para bombas de configuración T que deban montarse en un depósito.

El suministro de aire (un filtro/ regulador de **autodrenaje** -de 25 ì m-), cuyos detalles puede consultar en la página 13, debe montarse tan cerca como sea posible de la entrada de aire y debe ser de tamaño suficiente para el consumo de aire previsto. Los accionamientos por aire de las bombas (son engrasados de fabrica) y, por lo tanto, no deben utilizarse (lubricadores Neumaticos), ya que esto lavará la grasa y acortará la vida útil.

Fluidos

Las bombas manejarán una amplia Línea de fluidos, incluidos aquellos con pequeñas o nulas propiedades lubricantes, pero recomendamos que se compruebe el sellado y la compatibilidad del fluido antes de especificar una bomba.

Entre fluidos que han sido satisfactoriamente bombeados se incluyen:
Aceites minerales
Aceites vegetales
Fluidos a base de agua
Soluciones de agua-glicol
Agua en emulsiones de aceite
Esteres de fosfatos
Esteres de silicatos
Grasa
Gases licuados
Agua (para aplicaciones que impliquen agua, la opción W debe insertarse en el número de modelo de la bomba).

Válvulas y componentes del sistema

Debido a la capacidad de las bombas de mantener la presión con flujo cero, recomendamos el montaje de válvulas de fuga muy baja o nula, tales como los tipos de poppet, para proteger la bomba de un ciclo excesivo y del desgaste prematuro. Está disponible una línea de válvulas adecuadas, consulte las páginas 14 y 15.

Orientación del montaje

Las bombas pueden montarse en cualquier orientación, con la excepción de todas las bombas de configuración R. Los modelos R1, R2 y R5 deben montarse verticalmente con el depósito debajo de la bomba mientras que los modelos R3 y R4 deben montarse horizontalmente.

Control del flujo

Debe utilizarse un control adecuado del flujo si la bomba debe accionarse con el caudal máximo o con uno cercano a este para evitar el exceso de velocidad.

Kits de amortiguamiento

para adecuarse a bombas Gx05,GX10 y GX2^ sin colectores de válvula

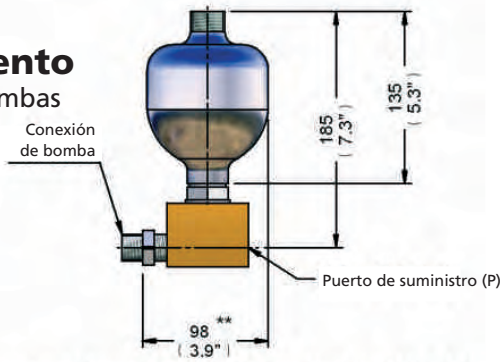

**Esta dimensión = 87 mm (3,4") para Kit de regulación GX20. (HA20-*N-01)

Las bombas **HEYPAC** son bombas de pistón sencillo de doble acción y, por consiguiente, producen pequeñas pulsaciones. Estas pueden reducirse significativamente añadiendo el kit apropiado en el puerto de salida de la bomba. Para la máxima amortiguación de las pulsaciones, el acumulador debe instalarse tan cerca del puerto de salida como sea posible.

- Presión máxima de funcionamiento 170 bar.
- Tipo de fluido: aceites hidráulicos a base de minerales.

CÓDIGOS DE PEDIDO

Rel. de bombeo	Códigos
5:1	HA05-BN-01 (orificios BSP) o HA05-SN-01 (orificios SAE)
10:1	HA10-BN-01 (orificios BSP) o HA10-SN-01 (orificios SAE)
20:1	HA20-BN-01 (orificios BSP) o HA20-SN-01 (orificios SAE)

Kits de amortiguamiento

para adecuarse a bombas de las series GX30, Gx40 y GX60 sin colectores de válvula

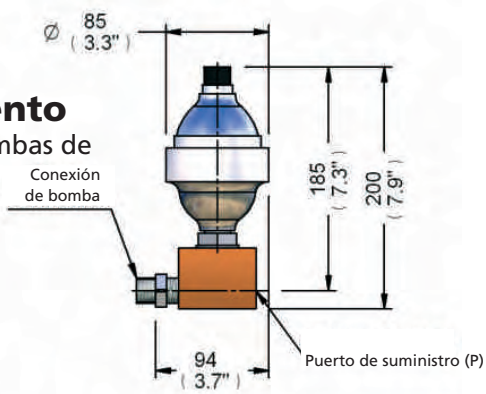

Las bombas **HEYPAC** son bombas de pistón sencillo de doble acción y, por consiguiente, producen pequeñas pulsaciones. Estas pueden reducirse significativamente añadiendo el kit apropiado en el puerto de salida de la bomba. Para la máxima amortiguación de las pulsaciones, el acumulador debe instalarse tan cerca del puerto de salida como sea posible.

- Presión máxima de funcionamiento: 500 bar.
- Tipo de fluido: aceites hidráulicos a base de minerales.

CÓDIGOS DE PEDIDO

Rel. de bombeo	Códigos
30:1	HA30-BN-01 (orificios BSP) o HA30-SN-01 (orificios SAE)
40:1	HA40-BN-01 (orificios BSP) o HA40-SN-01 (orificios SAE)
60:1	HA60-BN-01 (orificios BSP) o HA60-SN-01 (orificios SAE)

Kits de amortiguamiento

para adecuarse a bombas GX20 con colectores

Las bombas **HEYPAC** son bombas de pistón sencillo de doble acción y, por consiguiente, producen pequeñas pulsaciones. Estas pueden reducirse significativamente añadiendo el kit apropiado en el puerto de salida de la bomba. Para la máxima amortiguación de las pulsaciones, el acumulador debe instalarse tan cerca del puerto de salida como sea posible.

- Presión máxima de funcionamiento 170 bar.
- Tipo de fluido: aceites hidráulicos a base de minerales.

CÓDIGOS DE PEDIDO

Rel. de bombeo	Códigos
20:1	HA20-BN-01M (orificios BSP) o HA20-SN-01M (orificios SAE)

Kits de amortiguamiento

para adecuarse a bombas GX30, GX40 y GX60 con colectores

Las bombas **HEYPAC** son bombas de pistón sencillo de doble acción y, por consiguiente, producen pequeñas pulsaciones. Estas pueden reducirse significativamente añadiendo el kit apropiado en el puerto de salida de la bomba. Para la máxima amortiguación de pulsación el acumulador debe instalarse tan cerca como sea posible del puerto de salida.

- Presión máxima de funcionamiento 420 bar.
- Tipo de fluido: aceites hidráulicos a base de minerales.

CÓDIGOS DE PEDIDO

Rel. de bombeo	Códigos
30:1	HA30-BN-01M (orificios BSP) o HA30-SN-01M (orificios SAE)
40:1	HA40-BN-01M (orificios BSP) o HA40-SN-01M (orificios SAE)
60:1	HA60-BN-01M (orificios BSP) o HA60-SN-01M (orificios SAE)

Filtros de línea de retorno GX

para adaptarse a las bombas de la serie GX05 a la GX80 sin colector de válvula

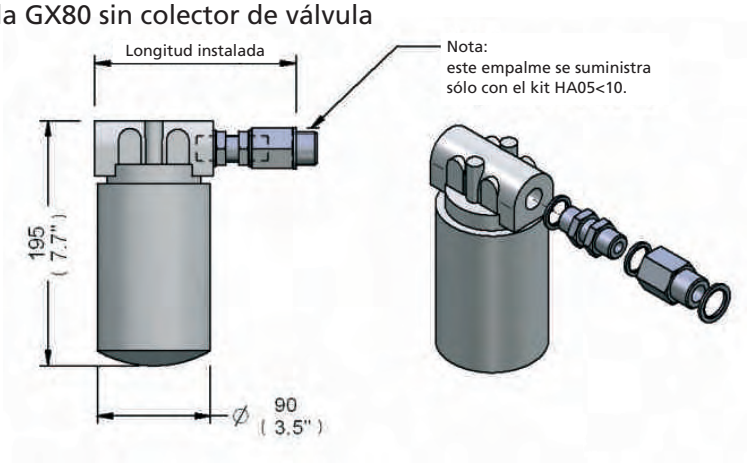

Una gama de filtros de retorno de 10 ì m de montaje en línea para adaptarse a las bombas de la serie GX05 a la GX80. El filtro está disponible como un elemento autónomo o en un kit, que contiene todos los empalmes necesarios para montar el filtro al puerto de retorno de la bomba.

- Presión máxima de funcionamiento: 14 bar.
- Caudal máximo 90 L/m.
- Fluidos: sólo al aceite.
- No adecuado para bombas GX con colector de válvula.

CÓDIGOS DE PEDIDO

Descripción	N.º de pieza	Para tipos de bomba	Empalmes incl.
Filtro básico	HA-GRLF-10	GX05 a GX80	No
Kit de filtro	HA05<10-GRLF-10	GX05 y Gx10	Sí
Kit de filtro	HA20<40-GRLF-10	GX20, GX30 y Gx40	Sí
Kit de filtro	HA60<80-GRLF-10	GX60 y Gx80	Sí

N.º de pieza del elemento de sustitución: HSE-3000

Filtro de línea de retorno

para adaptarse a las bombas de las series GX20, 30 y 40 con colector de válvula

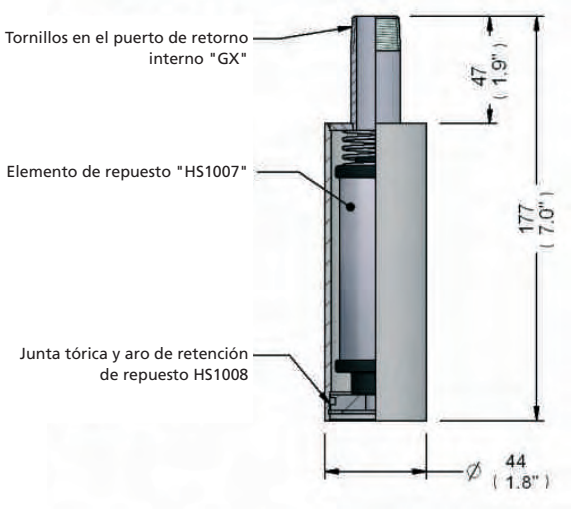

Un filtro de línea de retorno, especialmente adecuado para utilizar con bombas de las series GX20, GX30 y GX40 equipadas con colector. El filtro se atornilla al puerto de retorno (G1/2 "BSPT) en la cara inferior de la brida de la bomba. Sólo es adecuado para utilizar con R1, R2 y depósitos de 10 L de capacidad.

- Nivel de filtración: 20 ì m (nominal).
- Material del filtro: papel (refuerzo de alambre).
- Compatibilidad de fluido: sólo aceites minerales y de lubricación
- Rango de temperatura de -10 a +100 °C.
- Caída de presión: 0,06 bar a 30 L/m.

CÓDIGOS DE PEDIDO

Descripción	Código:
Conjunto del filtro de retorno	HA20/40-XXN-09
Elemento del filtro	HS1007
Kit de repuestos	HS1008

Filtros de línea de retorno KR

para adaptarse a las bombas de la serie KR05 a la KR80 sin colector de válvula

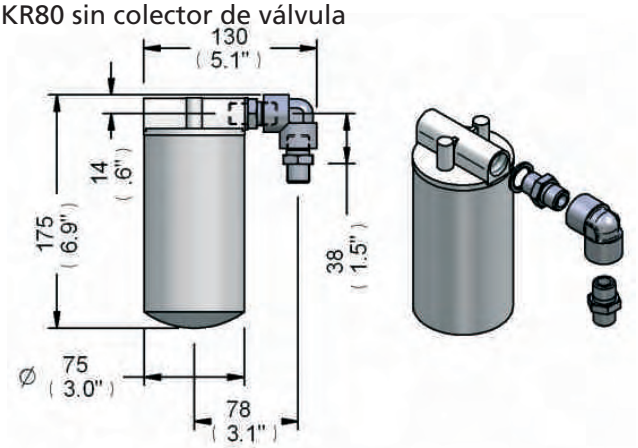

Una gama de filtros de retorno de 10 ì m de montaje en línea para adaptarse a las bombas de la serie KR05 a KR80. El filtro está disponible como un elemento autónomo o en un kit, que también contiene todos los empalmes necesarios para montar el filtro al puerto de retorno de la bomba.

- Presión máxima de funcionamiento: 14 bar.
- Caudal máximo 31 L/m.
- Fluidos : sólo al aceite.
- No adecuado para bombas KR con colector de válvula.

CÓDIGOS DE PEDIDO

Descripción	Nº de pieza	Para tipos de bomba	Empalmes incl.
Filtro básico	HA-KRLF-10	KR05 a KR80	No
Kit de filtro	HA05<80-KRLF-10	KR05 a Kr80	Sí

Nº de pieza del elemento de sustitución: HSE 3001

Kit del depósito de 10 litros

El kit del depósito de 10 litros contiene todos los componentes necesarios para formar una fuente de energía autónoma con una bomba de la serie GX o KR. El conjunto del depósito, fabricado de acero y acabado con un revestimiento de polvo de epoxi negro, incluye el depósito, la tapa del depósito completa con toma de llenado y ventilación y la posición de montaje para una bomba, el indicador de nivel de fluido y el puerto de drenaje. También se suministra un tubo de extensión de succión y retorno de la bomba.

CÓDIGOS DE PEDIDO

Descripción	Código
N.º de pieza básica	HA**-BN-10

** - Inserte el tamaño de bomba que montará como sigue:

GX05	05
GX10	10
GX20, GX30, GX40, GX60 o GX80	20<80
Todas las bombas de la serie KR	20<80
Nº bomba	XX

Ejemplo:
Kit del depósito para bomba GX40, n.° de pieza = HA20<80-BN-10

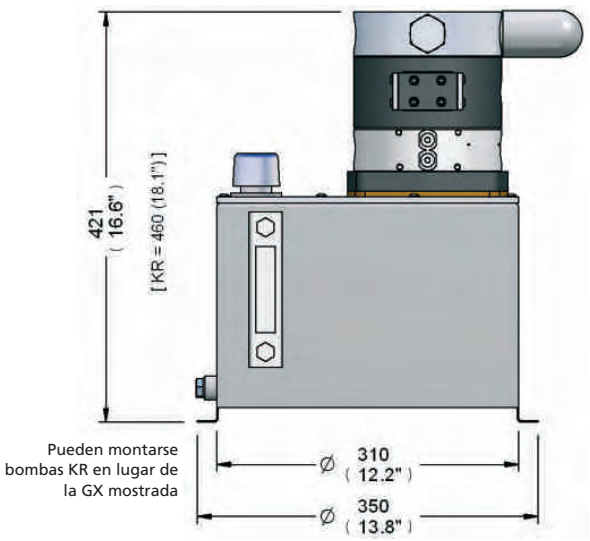

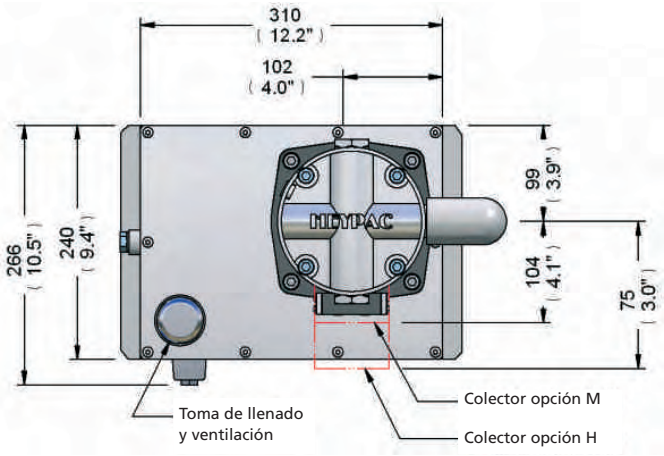

Kit del depósito de 30 litros

El kit del depósito de 30 litros contiene todos los componentes necesarios para formar una fuente de energía autónoma capaz de utilizar una o dos bombas. El conjunto del depósito, fabricado de acero y acabado con un revestimiento de polvo de epoxi negro, incluye el depósito, la tapa del depósito completa con toma de llenado y ventilación, el filtro de línea de retorno y la posición de montaje para dos bombas, el indicador de nivel de fluido y el puerto de drenaje. Se suministran tubos de extensión de succión y retorno de la bomba.

Nota: los diagramas muestran 2 bombas GX. Pueden montarse bombas KR o una GX y otra KR o bombas individuales, cada bomba puede orientarse de 4 a 90º para adaptarse a la instalación.

CÓDIGOS DE PEDIDO

Descripción	Código
N.º de pieza básica	HA**/**-BN-30

** - Inserte el tamaño de bomba que montará como sigue:

GX025	025
GX05	05
GX10	10
GX20, GX30, GX40, GX60 o GX80	20<80
Todas las bombas de la serie KR	20<80
Nº bomba	XX

Ejemplo:
Kit del depósito para bombas GX05 y GX40, n.° de pieza = HA05/20<80-BN-30

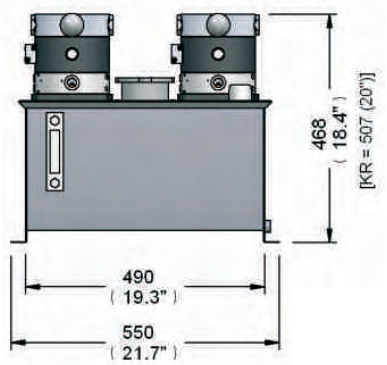

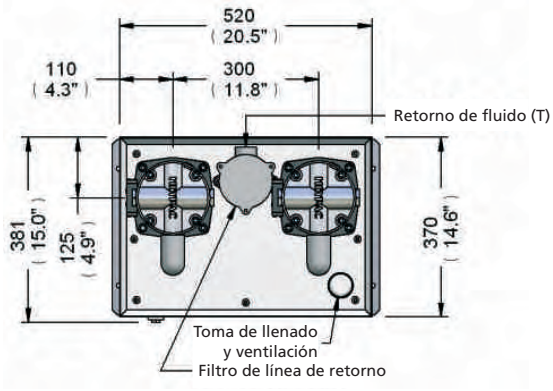

Interruptores de nivel

Los interruptores de nivel incluyen un conector eléctrico tipo DIN. El flotador no puede dañarse mediante perforación y es compatible con fluidos y lubricantes a base de hidrocarburo. Normalmente, el interruptor estándar está abierto ante elevados niveles de fluido y se cierra cuando cae el nivel. Está disponible una conmutación inversa, póngase en contacto con nosotros.

• Voltaje máximo de conmutación: 300 VCC/240 VCA

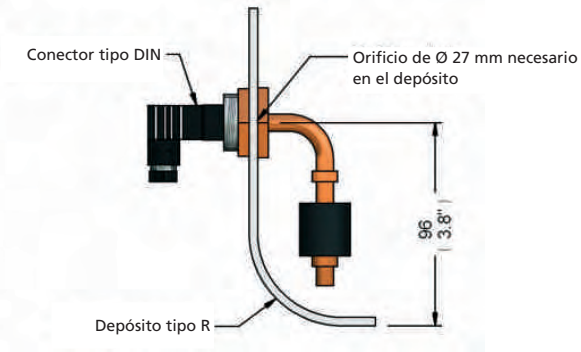

CÓDIGOS DE PEDIDO

Descripción	Códigos
Para adaptarse a depósitos tipo R1, R2 y R5	HAXX-XXN-02R
Para adaptarse al conjunto de depósito de 10 litros	HAXX-XXN-02T10
Para adaptarse al conjunto de depósito de 30 litros	HAXX-XXN-02T30

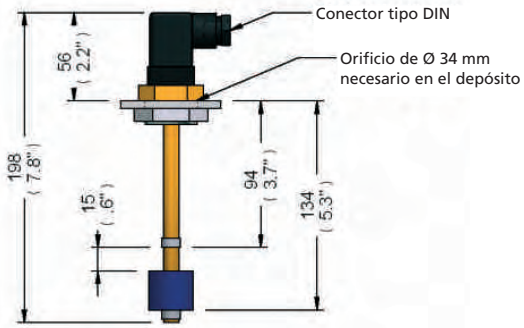

Nota: las dimensiones mostradas corresponden a la longitud del vástago del T10; para el T30, es 50 mm

Conjunto de filtro de aire/regulador

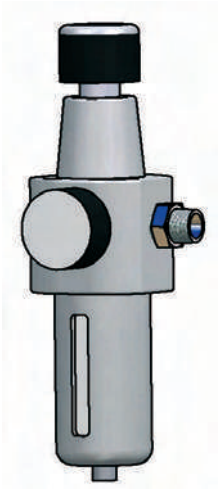

Una línea de reguladores de filtro de aire comprimido con drenaje automático, indicador de presión y empalme para permitir el montaje directo en las bombas de las series GX y KR. Están disponibles a pedido soportes de montaje en la pared, válvulas de cierre y válvulas de descarga rápida.

Nota: para conseguir la presión y el flujo máximos con bombas de la serie GX utilice la variante 6B* o 6N* de filtro/regulador.

CÓDIGOS DE PEDIDO

Línea de bombas	rosca	Códigos
GX**-B**	G 1/2"	HA-FR-GX-4B
GX**-B**	G 3/4"	HA-FR-GX-6B*
GX**-S**	1/2" NPT	HA-FR-GX-4N (sólo para EE.UU.)
GX**-S**	3/4" NPT	HA-FR-GX-6N* (sólo para EE.UU.)
KR**-B**	G 3/8"	HA-FR-KR-3B
KR**-S**	1/4" NPT	HA-FR-KR-2N (sólo para EE.UU.))

Válvula de reducción de presión

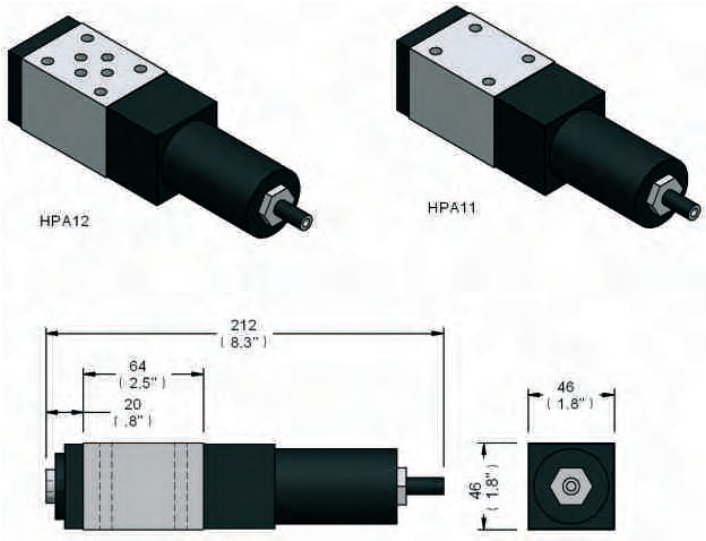

Una válvula de reducción de presión CETOPD3/DO3/NG6 de accionamiento directo para utilizar con bombas **HEYPAC**. La válvula se suministra o bien en forma de "brida" (HPA11) para utilizar como una válvula montada con subplaca sencilla o bien en forma de "sándwich" (HPA12) para utilizar como parte de un conjunto de válvulas. La presión reducida es ajustable por medio de un tornillo de cabeza allen.

• Presión máxima de entrada 315 bar.
• Caudal máximo 20Ll/m.
• Rangos de presión reducida: consulte el código de pedido

CÓDIGOS DE PEDIDO

Descripción	Códigos		
Código principal	**HPA 11 -**	**A X -**	**200**
Modelo:			
Montaje en brida	HPA 11		
Montaje en sándwich	HPA 12		
Puerto de presión reducida:			
Puerto "A" (HPA 11 y HPA 12)		A	
Puerto "B" (sólo HPA 12)		B	
Puerto "P" (sólo HPA 12)		P	
Ajustador:			
Tornillo de cabeza hueca		X	
Rango de presión reducida:			
5 - 315 bar			315
5 – 200 bar			200
4 – 160 bar			160
4 – 125 bar			125
2 – 63 bar			63
1 – 31,5 bar			31

Válvulas direccionales de disco W2

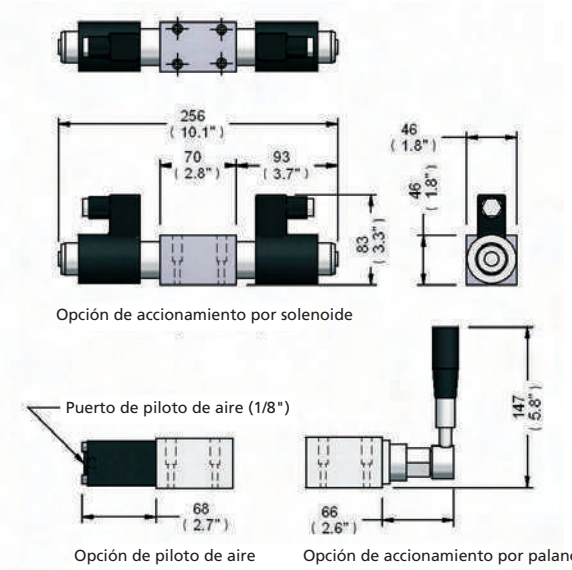

Válvulas direccionales de poppet de cero fugas serie W2, interfaz de colector CETOP03/DO3/NG6.

- Disponibles en configuraciones 2/2, 3/2, 3/3, 4/3 y 4/4.
- Funcionamiento por solenoide, piloto de aire o palanca en la mayoría de los tipos. Anulación manual como estándar en las versiones accionadas por solenoide.
- Disponible con válvula de retención o disco perforado en puerto de presión o sin ellos.
- Versiones especiales para sistemas de acumulador y sujeción con características de conmutación cierre-desvío. Caudal máximo: 10 L/min. La versión estándar W2N se vuelve W2P.
- Las bobinas pueden sustituirse sin perturbar el sistema hidráulico o abrirlo.
- Presión máxima serie W2: 315 bar; serie NBVP: 400 bar.
- Flujo máximo: 20 L/m (tipos W2N) o 10 L/m (tipos W2P).
- Rango de temperatura del fluido: de -20 °C a +70 °C.
- Voltajes recomendados 24 VCC, 115 VCA, 50-60 Hz o 230 VCA, 50-60 Hz (otros están disponibles a pedido).
- Se recomienda una presión piloto de 5 bar para válvulas accionadas por aire.
- Posición de montaje: sin restricción.

Símbolo de válvula	N.º de modelo Función	Código de pedido
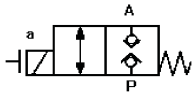	**W2*-****-6** **2 puertos 2 posiciones**	Accionamiento por solenoide, accionamiento por aire y accionamiento por palanca. Póngase en contacto con **MEYPAC** o con su distribuidor para conocer los códigos de pedido.
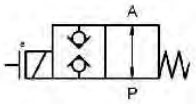	**W2*-****-6** **2 puertos 2 posiciones**	Accionamiento por solenoide, accionamiento por aire y accionamiento por palanca. Póngase en contacto con **MEYPAC** o con su distribuidor para conocer los códigos de pedido.
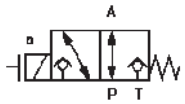	**W2N-32ON-6AB** **3 puertos 2 posiciones**	Accionamiento por solenoide W2N-32ON-6AB x Voltaje/Hz Accionamiento por aire W2N-32ON-6RAD Accionamiento por palanca W2P-32ON-6VAB
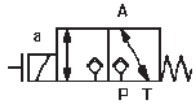	**W2N-32SN-6AB** **3 puertos 2 posiciones**	Accionamiento por solenoide W2N-32SN-6AB x Voltaje/Hz Accionamiento por aire W2N-32SN-6RAD Accionamiento por palanca W2P-32SN-6VAB
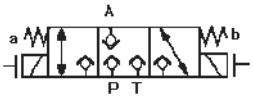	**W2N-33RN-6AB** **3 puertos 3 posiciones**	Accionamiento por solenoide W2N-33RN-6AB x Voltaje/Hz Accionamiento por aire W2N-33RN-6QAD Accionamiento por palanca W2P-33RN-6VAB
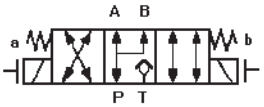	**W2N-43FN-6AB** **4 puertos 3 posiciones**	Accionamiento por solenoide W2N-43FN-6AB x Voltaje/Hz Accionamiento por aire W2N-43FN-6RAD Accionamiento por palanca W2P-43FN-6VAB
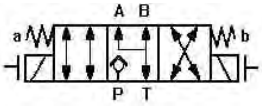	**W2N-43GN-6AB** **4 puertos 3 posiciones**	Accionamiento por solenoide W2N-43GN-6AB x Voltaje/Hz Accionamiento por aire W2N-43GN-6RAD Accionamiento por palanca W2P-43GN-6VAB
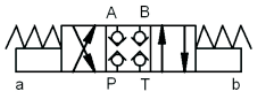	**NBVP–16G-WG** **4 puertos 3 posiciones**	Accionamiento por solenoide NBVP-16G-WG x Voltaje/Hz

Válvulas accionadas por palanca

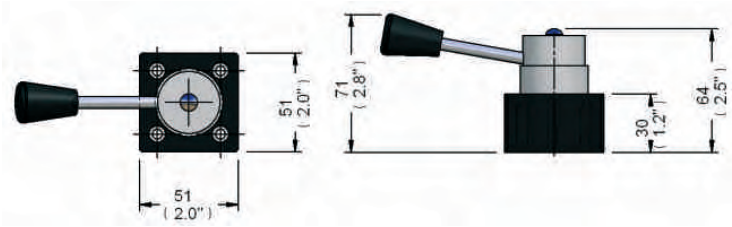

Una línea de válvulas accionadas por palanca rotatoria montadas con Manifold ó placa de muy baja fuga para presiones de hasta 414 bar (6000 psi) y caudal máximo de 12 L/m. Las válvulas tienen una fuga extremadamente baja, menos de una gota cada dos minutos (al rango de presión dado). Son compactas, ligeras y se mueven fácilmente incluso bajo máxima presión. La interfaz de placa se ajusta a CETOP03/DO3/NG6. Al igual que la conexión de colector, las válvulas están también disponibles en versiones de placa con orificios si se realiza un pedido especial. Las válvulas se fabrican con componentes de aleación de acero y aluminio tratada por calor. Las válvulas son adecuadas para ser utilizadas con aceite a base de minerales. Para utilizar con otros fluidos, póngase en contacto con HEYPAC o con su distribuidor local.

Símbolo de válvula	Función	Código de pedido
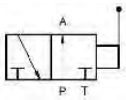	**3 puertos 2 posiciones**	**MDCM-035-NO**
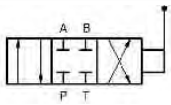	**4 puertos 3 posiciones**	**MDCM-045-NO**
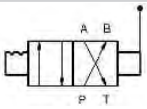	**4 puertos 2 posiciones Parada**	**MDCM-045-NO-D**

Distribuidores para montaje de válvula

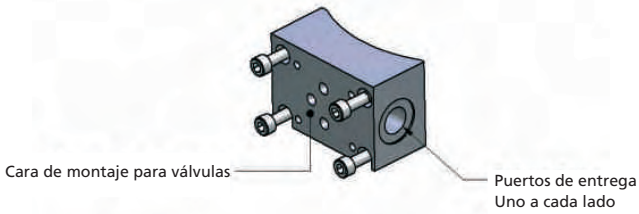

Una línea de bloques colectores que permite que las válvulas conformes al estándar CETOP03/D03/NG6 se monten directamente en las bombas.

CÓDIGOS DE PEDIDO

Línea de bombas	Códigos	Rosca
Kr05 a KR40	KS05<40-BXV-64K	G 3/8"
Kr05 a KR40	KS05<40-SXV-64K	6 SAE
Gx10 a GX40	GS20<40-BXV-64K	G 3/8"
Gx10 a GX40	GS20<40-SXV-64K	6 SAE
Gx60 a GX80	GS60<80-BXV-64K	G 1/4"
Gx60 a GX80	GS60<80-SXV-64K	4 SAE

Distribuidores para montaje de válvula

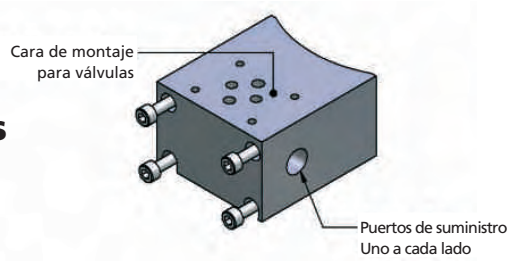

Una línea de bloques colectores que permite que las válvulas conformes al estándar CETOP03/D03/NG6 se monten directamente en las bombas.

CÓDIGOS DE PEDIDO

Línea de bombas	Códigos	Rosca
Gx10 a GX40	GS20<40-BXV-64KH	G 3/8"
Gx10 a GX40	GS20<40-SXV-64KH	6 SAE

Distribuidores para montaje de válvula

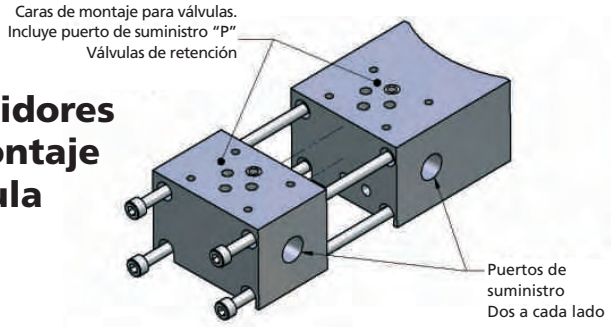

Una línea de bloques colectores que permite que 2 válvulas conformes al estándar CETOP03/D03/NG6 se monten directamente en las bombas.

Cada sección del colector está montada con una válvula de retención integrada en el puerto de presión. Es posible montar secciones del colector adicionales (consulte los detalles con HEYPAC).

CÓDIGOS DE PEDIDO

Línea de bombas	Códigos	Rosca
Gx10 a GX40	GS20<40-BXV-64KH2	G 3/8"
Gx10 a GX40	GS20<40-SXV-64KH2	6 SAE

Como ordenar

LÍNEA DE BOMBAS GX

E GX40- B P V - 00 M-W-DM**

Aprobación E ATEX** para Ex II 2 G D,c T6 (85). Omitir si se requiere bomba estándar.

Relación de presión de fluido/aire:
GX025 - 2.5:1 **GX05** - 5:1 **GX10** - 10:1
GX20 - 20:1 **GX30** - 30:1 **GX40** - 40:1
GX60 - 60:1 **GX80** - 80:1

Roscas de puertos:
N : NPT (sólo GX025)
B : BSP
S : SAE (estándar de EE.UU.)

Juntas dinámicas contra fluidos:
C : PTFE con relleno de carbono
S : polietileno (estándar en GX05, GX10, GX20 y GX30)
P : poliuretano (estándar en GX40, GX60 y GX80)
O : opciones especiales a pedido

Juntas estáticas contra fluidos:
N : nitrilo
V : vitón (estándar en todas las bombas GX)
E : monómero propileno dietileno EPDM

Configuración de la bomba:
00 : bomba básica
T1 : 00 más brida de montaje en depósito
W1 : 00 más soporte de montaje en pared
R1 : fuente de energía que incluye depósito de 2,5 L y soporte de montaje
R2 : fuente de energía que incluye depósito de 4,5 L y soporte de montaje (No disponible con bombas con aprobación ATEX)
R3 : versión de montaje horizontal de R1
R4 : versión de montaje horizontal de R2 (No disponible con bombas con aprobación ATEX)

Opciones de colector:
M : bomba con colector CETOP03/DO3/NG6 montado
Válvulas montadas en plano vertical (sólo GX10 a GX80)
H : bomba con colector CETOP03/DO3/NG6 montado
Válvulas de montaje en plano horizontal. (sólo GX10 a GX40)
H2 : bomba con colector CETOP03/DO3/NG6 de 2 puestos montado
Válvulas de montaje en plano horizontal. (sólo GX10 a GX40)

Opción con agua:
W : bomba para utilizar con agua (sólo GX05 a 80)
La GX025 estándar es apta para utilizar con agua.

Modificaciones de diseño:
DM** (p. ej. DM14: juntas para bajas temperaturas)
Otras opciones a pedido.

LÍNEA DE BOMBAS KR

E KR40- B P V - 00 M-W-DM**

Aprobación E ATEX** para Ex II 2 G D,c T6 (85). Omitir si se requiere bomba estándar.

Relación de presión de fluido/aire:
KR02 - 2:1 **KR05** - 5:1
KR10 - 10:1 **KR20** - 20:1
KR40 - 40:1 **KR80** - 80:1

Roscas de puertos:
B : BSP
S : SAE (estándar de EE.UU.)

Juntas dinámicas contra fluidos:
C : PTFE con relleno de carbono
S : polietileno
P : poliuretano
O : opciones especiales a pedido

Juntas estáticas contra fluidos:
V : vitón (estándar)
E : monómero propileno dietileno EPDM

Configuración de la bomba:
00 : bomba básica
T2 : como 00 más brida de montaje en depósito
W3 : como 00 más soporte de montaje en pared
R5 : depósito de 2,5 L y soporte de montaje
(No disponible con bombas con aprobación ATEX)
R5ST : depósito de aceite de 3,0 L y Soporte de montaje

Opciones de colector:
M2 : bomba con colector CETOP02/D02/NG4 montado
Válvulas de montaje en plano vertical.
M2H : bomba con colector CETOP02/D02/NG4 montado
Válvulas de montaje en plano horizontal.
M3 : bomba con colector CETOP03/D03/NG6 montado
Válvulas de montaje en plano vertical.
M3H : bomba con colector CETOP03/D03/NG6 montado
Válvulas de montaje en plano horizontal.

Opción con agua:
W : bomba para utilizar con agua

Modificaciones de diseño:
DM** (p. ej. DM27: bombas para aplicación de gas líquido)
Otras opciones a pedido.

BFPA The British Fluid Power Association

LLOYD'S REGISTER QUALITY ASSURANCE AS9100 — UKAS MANAGEMENT SYSTEMS 001

CESEHSA®

cesehsa.com.mx
info@cesehsa.com.mx
01-800-237-3472

Sede social: Unit 3, The Royston Centre, Lynchford Road, Ash Vale, Surrey GU12 5PQ Reino Unido. Registrada en Inglaterra con el número 1386560